Instructions for use

Icelock® Ratchet 721 small

ÖSSUR®

Life Without Limitations®

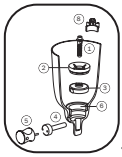

..... 3

EN Instructions for use..... 4
DE Gebrauchsanweisung..... 5
FR Guide de fabrication..... 6
ES Instrucciones para el uso..... 7
IT Istruzioni per l'uso..... 8
DA Brugsanvisning..... 9
SV Bruksanvisning..... 10
NL Gebruiksaanwijzing..... 11
PT Instruções de Utilização..... 12
JA 取扱説明書..... 13

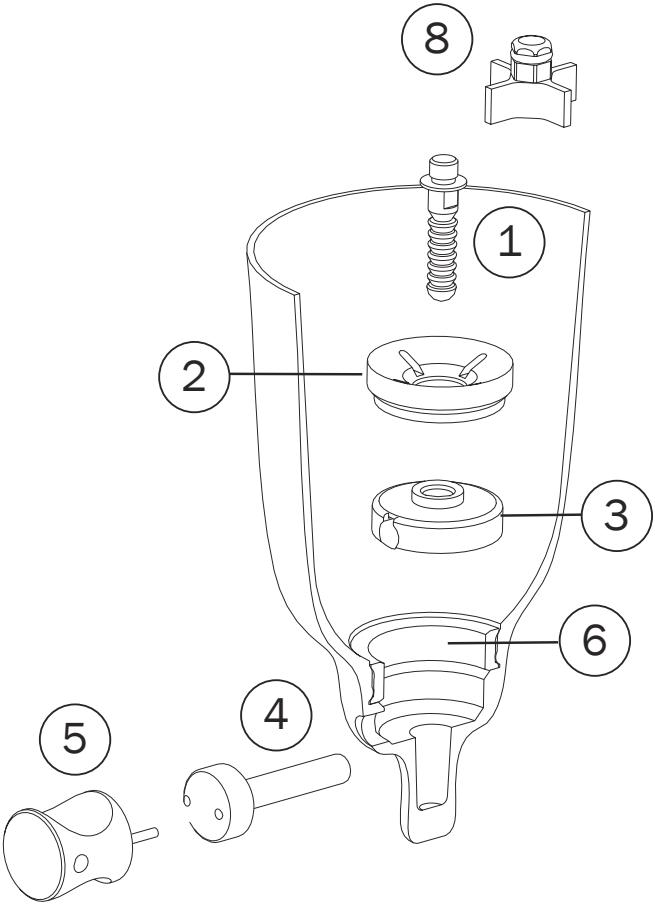
8
1
2
3
6
4
5

ENGLISH

CONTENT

L-792022 Fabrication Ring (fig. 6).
L-792110 Funnel (fig. 2).
L-792020 Ratchet Lock w/o adapter (fig. 3).
L-792027 Release Unit (fig. 4).
L-792100 Attachment Pin ratchet (fig. 1).
L-793112 Silicone Seal (fig. 7).

Items 6 and 7 are used when the socket is fabricated.
Use with L-780000 Fabrication Tooling (reusable).

Tools required

- 8mm (5/16) socket wrench.

INSTALLATION

- Place Ratchet Lock (3) into bottom of socket with release unit hole incorrect position.
- Shorten Release Unit (4) to required length and screw it firmly and completely into hole on socket and Ratchet Lock (3).
  OPTIONAL: L-792016 Release Key (5) makes installation and removal of Release Unit (4) easier and is ideal when using prosthesis with exoskeletal design.
- Screw Funnel (2) into threads above Ratchet Lock (3) and torque to 8Nm (6ft.lb) using Cross Driver (8) (comes with Fabrication Tooling) and 8mm torque wrench.

ATTACHMENT PIN

Apply Loctite 410 or 411 onto threads on Attachment Pin (1) and screw it into Locking Liner. Torque Attachment Pin (1) to 4Nm (3ft.lb) with 6mm wrench
NOTE: Use Attachment Pins for Icelock 700 series only.

Important: For best results, ensure that the pin is fully engaged. If temporary swelling prevents full engagement, a minimum of four teeth must enter the lock for safety reasons.

Limited one-year warranty.

Distal/weight bearing adapter determines weight limit.

DEUTSCH

INHALT

L-792022 Fertigungsring (6).
L-792110 Trichter (2).
L-792020 Shuttle-Lock ohne Adapter (3).
L-792027 Auslöser (4).
L-792100 Rasterzapfen Shuttle (1).
L-793112 Silikondichtung (7).

Teile 6 und 7 werden bei der Schaftherstellung benutzt.
Mit Werkzeugsatz L-780000 montieren (wiederverwendbar).

BENÖTIGTES WERKZEUG

- Steckschlüssel 8mm (5/16).

EINBAU

- Shuttle-Lock (3) auf den Schaftboden legen. Die Öffnung der Auslöseeinheit (4) muß korrekt ausgerichtet sein.
- Auslöser (4) auf erforderliche Länge kürzen und fest in die Schaftöffnung und das Shuttle-Lock (3) einschrauben.
  OPTION: Der Auslöserschlüssel L-792016 (5) erleichtert den Ein- und Ausbau des Auslösers (4) und eignet sich bestens für Prothesen in Schalenbauweise.
- Trichter (2) in das Gewinde über dem Shuttle-Lock (3) einschrauben und mit dem Kreuzdreher (8) (im Werkzeugsatz) und einem 8mm-Drehmomentschlüssel auf 8Nm festziehen.

RASTERZAPFEN

Loctite 410 (411) auf das Gewinde des Rasterzapfens (1) geben und diesen in den Verschlußliner einschrauben. Den Rasterzapfen mit einem 6mm-Schlüssel auf 4Nm anziehen.

BEMERKUNG: Nur Rasterzapfen der Baureihe Icelock 700
benutzen.

Wigtig: Stellen Sie sicher, dass der Anschlusspin vollständig eingesetzt ist. Sollte eine vorübergehende Schwellung die vollständige Einsetzung des Pins in das Lock verhindern,
muss der Pin aus Sicherheitsgründen auf einer Länge von mindestens 4 Rasten in das Lock eingeführt werden.

Ein Jahr begrenzte Garantie.

Distal-/Gewichtsadapter bestimmt die Gewichtsgrenze.

FRANÇAIS

CONTENU

L-792022 Bague de fabrication (6).
L-792110 Centreur (2).
L-792020 Mécanisme de verrouillage seul (3).
L-792027 Bouton poussoir (4).
L-792100 Plongeur cranté (1).
L-793112 Joint en silicione (7).

LES ARTICLES 6 ET 7 SONT UTILISÉS LORS DU PROCESSUS DE FABRICATION.
A utiliser avec l'outillage de fabrication L-780000 (réutilisable).

OUTILLAGE REQUIS

- clé à pipe de 8mm (5/16).

INSTALLATION

- Placez le mécanisme de verrouillage (3) au fond de l'emboîture et positionner correctement l'orifice du bouton poussoir.
- Raccourcir le bouton poussoir (4) pour obtenir la longueur nécessaire et le visser fermement et à fond dans l'orifice de l'emboîture et du mécanisme de verrouillage (3).
  EN OPTION : la clé L-792016 (5) facilite l'installation et le retrait du bouton poussoir (4) et se révèle idéale lors de l'utilisation d'une prothèse de conception exosquelettique.
- Visser le centreur (2) dans le filetage situé au-dessus du mécanisme de verrouillage (3) et visser jusqu'à 8Nm (6ft.lb) en utilisant la clé cruciforme (8) (livre avec l'outillage de fabrication) avec une clé dynamométrique de 8 mm.

PLONGEUR

Appliquez la Loctite 410 ou 411 sur le filetage du plongeur (1) et le visser sur le manchon. Visserle le plongeur (1) à 4Nm (3ft.lb) à l'aide d'une clé de 6 mm.

NOTE: Utiliser uniquement les plongeurs des séries Icelock 700.

Important: Assurez-vous avant utilisation par le patient que le plongeur est entièrement engag. En cas de variation de volume temporaire empêchant l'engagement complet, quatre dents au minimum doivent être enclenchées pour des raisons de sécurité.

Garantie limitée de 1 an.

L'adaptateur de rapport distal/poids détermine la limite de poids autorisée.

ESPAÑOL

CONTENIDOS

L-792022 Anillo de Fabricación y anillo de silicona (fig. 6).
L-792110 Embudo (fig. 2).
L-792020 Trinquete de Cierre sin adaptador (fig. 3).
L-792027 Unidad de Suelta (fig. 4).
L-792100 Trinquete con vástago de conexión (fig. 1).
L-793112 Sellador de Silicona (fig. 7).

Los artículos 6 y 7 se utilizan cuando se fabrica el encaje.
Utilizar con las Herramientas de Fabricación L-780000 (para uso repetido).

Herramientas necesarias

- Una llave de casquillo de 8 mm (5/16).

INSTALACIÓN

- Coloque el Trinquete de Cierre (3) en el fondo del encaje con el agujero de la unidad de suelta en la posición correcta.
- Acorte la Unidad de Suelta (4) hasta obtener la longitud deseada y atorníllela firme y completamente adentro del agujero en el encaje y en el Trinquete de Cierre (3). **OPCIONAL**: La llave de Suelta L-792016 (5) facilita la instalación y el desenganche de la Unidad de Suelta (4) y es un instrumento ideal para prótesis con diseño exoesquelético.
- Atornille el Embudo (2) en la rosca sobre el Trinquete de Cierre (3) y aplíquele una torsión de 8 Nm (6 pies por libra), utilizando el Engrane de Cruz (8) (incluido con las Herramientas de Fabricación) y una llave de torsión de 8 mm.

VÁSTAGO DE CONEXIÓN

Embarre Loctite 410 o bien 411 en la rosca del Vástago de Conexión (1) y atorníllelo al Forro de Cierre. Aplique una torsión de 4 Nm (3 pies por libra) al Vástago de Conexión con una llave inglesa de 6 mm.

ADVERTENCIA: Utilice sólo los Vástagos de Conexión para la serie Icelock 700.

Importante: Para obtener los mejores resultados, vele porque el pasador esté bien engranado. En caso de que una inflamación temporal impida engranar bien el pasador, por motivos de seguridad es importante que al menos cuatro dientes queden introducidos en el mecanismo de bloqueo.

Garantía de un año.

El adaptador distal/cargador de peso determina el peso máximo.

ITALIANO

CONTENUTO

L-792022 Anello di Fabbricazione (fig. 6).
L-792110 Imbuto (fig. 2).
L-792020 Sistema di Ancoraggio a dente di arresto, senza adattatore (fig. 3).
L-792027 Unità di Distacco (fig. 4).
L-792100 Perno (fig. 1).
L-793112 Sigillo di Silicone (fig. 7).

Gli articoli 6 e 7 vengono usati durante la fabbricazione dell'invasatura.
Usare con L-780000 Arnesi di Fabbricazione (riutilizzabili).

ARNESI NECESSARI

- Chiave inglese di 8mm (5/16).

INSTALLAZIONE

- Posizionare l'Unità di Arresto (3) nella base dell'invasatura, con il foro dell'Unità di Distacco nella corretta posizione.
- Accorciare l'Unità di Distacco (4) alla lunghezza prescritta ed avvitarla con forza e completamente dentro il foro dell'invasatura e dell'Unità di Arresto (3).
  FACOLTATIVO: La Chiave di Distacco L-792016 (5) rende più semplice l'installazione e la rimozione dell'Unità di Distacco (4) ed è ideale quando si fa uso di protesi con disegno exoscheletale.
- Avvitare l'Imbuto (2) nella filettatura sopra l'Unità di Arresto (3) e stringere fino a 8Nm (6ft.lb) usando il Giravite a Croce (8) (contenuto negli Arnesi di Fabbricazione) e una chiave da torsione di 8mm.

PERNO

Poggiate il Loctite 410 o 411 sulla filettatura del Perno (1) e avvitatelo dentro il filetto della cuffia (Locking Liner). Avvitate il Perno (1) fino a 4Nm(3ft.lb) con una chiave di 6mm.

ATTENZIONE: Utilizzare solamente i Perni per Icelock 700.

Importante: Per i migliori risultati assicurarsi che il Cavicchio di Chiusura sia installato completamente. Se un rigonfiamento temporaneo previene il funzionamento totale, un minimo di quattro dentro devono entrare nel lucchetto per motivi di sicurezza.

Garanzia limitata un anno.

Le componenti distali/ponderali determinano i limiti di peso.

DANSK

INDHOLD

L-792022 Fabrikationsring (fig. 6).
L-792110 Tragt (fig. 2).
L-792020 Stopmekanismelås uden adapter (fig. 3).
L-792027 Udløsningsanordning (fig. 4).
L-792100 Koblingspindstopmekanisme (fig. 1).
L-793112 Silikonepakning (fig. 7).

Nr. 6 og 7 anvendes når hylstret fremstilles.
Bruges med L-780000 fremstillingssæt (genanvendeligt).

NØDVENDIGT VÆRKTØJ

- 8 mm topnøgle.

SAMMENSÆTNING

- Låsepindsstopmekanismen placeres (3) i bunden af hylstret med låseanordningshullet i korrekt position
- Afkort udløsningsanordningen (4) til passende længde og skru den fast og helt ind i hullet i hylstret og stopmekanismelåsen (3)
  MULIGHED: L-792016 Udløsningsnøglen (5) gør sammensætning og aftagning af udløsningsanordningen (4) nemmere og er ideel når der anvendes en protese af eksoskeletelt design
- Skru tragten (2) ind i gevindet over stopmekanismelåsen og (3) og spænd den til 8Nm ved hjælp af et krydsjern (8) (følger med fabrikationssættet) og en 8 mm momentnøgle

KOBLINGSPIND

Smør Loctite 410 eller 411 på gevindet på koblingspinden (1) og skru den ind i låselineren.
Spænd koblingspinden (1) til 4 Nm med en 6 mm momentnøgle.

BEMÆRK: Anvend kun koblingspindene til Icelock 700 serierne.

Vigtigt: For at opnå det bedste resultat bør man forsikre sig om, at PIN er spændt helt fast. Hvis en MIDLERTIDIG UDVIDELSE/OPSVULMEN forhindrer total fastspænding, skal man sætte minimum fire TÆNDER ind i låsen af sikkerhedsmæssige årsager.

1 års garanti.

Distale/vægtbærende adapter angiver vægtgrænsen.

SVENSKA

INNEHÅLL

L-792022 Tilverkningsring (fig. 6).
L-792110 Tratt (fig. 2).
L-792020 Snabbkoppling (fig. 3).
L-792027 Tryckknapp (fig. 4).
L-792100 Låstapp (fig. 1).
L-793112 Silikontätning (fig. 7).

Komponenterna 6 & 7 används först då hylsan är tillverkad.
Använd samman med L-780000 Tillverkningsverktyg (återanvändningsbara).

NÖDVÄNDIGA VERKTYG

- 8mm hylsnyckel.

MONTERING

- Placera snabbkopplingen (3) i botten av hylsan med hålet för tryckknappen o korrekt position.
- Korta av tryckknappen (4) till önskad längd och skruva fast den rejält, hela vägen in, på snabbkopplingen (3).
- TILLVALSMÖJLIGHET: L-792016 tryckknappsverktyg (5) gör det enklare att montera i och ur tryckknappen (4).
- Skruva fast tratten (2) i gängorna i hylsan ovanpå snabbkopplingen (3) och dra åt till 8Nm med hjälp av monteringsverktyget (8) och en 8mm momentnyckel.

LÅSTAPP

Applicera Loctite 410 eller 411 på gängorna på låstappen (1) och skruva fast den i silikonhylsans fäste. Dra åt med momentnyckel till 4Nm.

OBSERVERA: Använd bifogad låstapp endast till Icelock 700 serierna.

Vigtigt: För att erhålla ett bra resultat är det viktigt att låspinnen är helt nere i låset. Vid tillfällig volymökning i stumpen som gör att brukaren ej kan komma fullt ner i protesen, måste av säkerhetskäl minst 4 av låspinnens hack vara nere i låset.

Begränsad 1 års garanti.

Den distala viktbärande adaptern avgör viktbegränsning.

NEDERLANDS

INHOUD

L-792022 Productiering (fig. 8).
L-792110 Trechter (fig. 2).
L-792020 Pinslot zonder verbindingsstuk (fig. 3).
L-792027 Losmaak-stuk (fig. 4).
L-792100 Bevestigings pen (fig. 1).
L-793112 Siliconenen afsluiting (fig. 7).

Onderdelen 6 en 7 worden gebruikt bij het maken van de socket.
Te gebruiken met L-780000 productie gereedschap (voor hergebruik)

BENODIGD GEREEDSCHAP

- 8mm (5/16) moersleutel.

IMONTAGE

- Plaats het pinslot (3) in de bodem van de koker, met het gaatje voor het losmaakstuk in de juiste positie.
- Verkort het losmaak-stuk (4) tot de gewenste lengte en schroef hem stevig en helemaal in het gaatje op de koker en het pinplot(3).
- **Kuezemogelijkheid**: De L-792016 losmaaksleutel (5) maakt de installatie en verwijdering van het losmaak-stuk (4) gemakkelijker, en is ideaal bij het gebruik van een prothese met een exoskeletaal ontwerp.
- Schroef de trechter (2) in het schroefdraad boven het pinslot (3) en draai aan tot 8Nm (6ft.lb) met een kruisdraaier (8) (is bijgesloten in het productie gereedschap) en een 8 mm moersleutel.

BEVESTIGINGSPEN

Doe wat Loctite 410 (411) op het schroefdraad van de bevestigingspen (1) en schroef deze in de sluiting van de liner. Draai de bevestigingspen (1) aan tot 4Nm (3ft.lb) met een 6mm moersleutel.

LET OP: Gebruik alleen bevestigingspennen voor de Icelock 700 serie.

Belangrijk: Verzeker u ervan dat de sluitpin tijdens het gebruik volledig werkzaam is. Als door een tijdelijke zwelling een volledig gebruik onmogelijk wordt, dient, om veiligheidsredenen, een minimum van vier tanden in de sluiting te vallen.

Garantie van één jaar.

Het distale/gewicht dragend bevestigingsstuk bepaalt de gewichtslimiet.

PORTUGUÊS

CONTEÚDO

L-792022 Anel de Execução (fig 6).
L-792110 Funil (fig. 2).
L-792020 Dispositivo de Fixação do Roquete, sem adaptador (fig. 3).
L-792027 Unidade de Desbloqueio (fig. 4).
L-792100 Pino de Fixação do roquete (fig 1).
L-793112 Disco Vedante em Silicone (fig. 7).

Os itens 6 e 7 são utilizados depois do encaixe ter sido executado.
Utilizar em conjunto com o Ferramental de Fabricação L-780000 (reutilizável).

FERRAMENTAS NECESSÁRIAS

- Chave de encaixe de 8mm (5/16).

INSTALAÇÃO

- Coloque o Dispositivo de Fixação do Roquete (3) no fundo do encaixe, com o orifício da unidade de desbloqueio na posição correta.
- Encurte a Unidade de Desbloqueio (4) até ao comprimento desejado e parafuse-a firme e completamente ao orifício do encaixe e ao Dispositivo de Fixação do Roquete (3).
  OPCIONAL: A Chave de Desbloqueio L-792016 (5) facilita a instalação e remoção da Unidade de Desbloqueio (4) e é ideal ao serem utilizadas próteses exosqueléticas.
- Parafuse o Funil (2) à rosca que se encontra por cima do Dispositivo de Fixação do Roquete (3) e aperte com 8Nm (6libras/pé) com a Ponta de Cruzeta (8) fornecida com o Ferramanetal de Fabricação) e a chave inglesa de torque de 8mm.

PINO DE FIXAÇÃO

Aplique Loctite 410 (411) às roscas do Pino de Fixação (9) e parafuse-o no Liner de Fixação. Aperte o Pino de Fixação (1) com 4Nm (3 libras/pé) com a chave de 6mm.

NOTA: Os Pinos de Fixação apenas devem ser utilizados para a série Icelock 700.

Importante: Se uma dilatação temporária impedir a plena fixação, por razões de segurança, pelo menos quatro dentes terão de entrar no encaixe.

Garantia Limitada de um ano.

O limite de peso é determinado em função do adaptador distal/ de suporte de peso.

日本語

内容
L-792100　ラチェットアタッチメントビン(図1)
L-792110　ファンネル(図2)
L-792020　ラチェットロック(アダプターなし)(図3)
L-792027　リリースユニット(図4)
L-792022　ファプリケーションリング(図6)
L-793112　シリコーンシール(図7)

部品6と7はソケット製作時に使用します。
L‐780000ファプリケーションキットを使用してください。(再使用可)

その他必要工具
- 8mmソケットレンチ

製作・取付
- ラチェットロック(図3)をソケットの底部に位置付けます。その際、リリースユニットが接続される穴が正しい位置になるようにします。
- リリースユニット(図4)を必要に応じた長さにカットし、ソケットとラテェットロック(図3)の穴にしっかりと固定します。
  オプション:L-792016リリースキー(図5)を使用すると、リリースユニット(図4)　の取付や取り外しが簡単になります。特に殻構造義足の場合はご使用をお勧めします。
- ファンネル(図2)をラチェットロック(図3)に取り付けます。そのとき、プラスドライバー(図8)(ファプリケーションキットに含まれている)と8mmのトルクレンチを使用して、締め込みトルク値8Nmで締め込みます。

アタッチメントビン
ロックタイト410または411をアタッチメントピン(図1)のネジに塗布し、ロッキングライナーに取り付けます。アタッチメントピンは、7mmレンチを使用し、締め込みトルク値4Nmで締め込んでください。

注意:アタッチメントピンはICELOCK700シリーズ専用のみをご使用ください。

重要:
ビンは必ず最後まで完全に挿入して下さい。断端に腫れがあり、完全に装着できない場合は、安全のため、最低限ピンの上部より4つ目の刻み目まで挿入して下さい。

保証:日本総代理店の出荷日より1年

使用者の制限体重は、遠位部の構造パーツによって変わりますので、ご注意ください。

EN - Caution: Össur products and components are designed and tested to ISO 10328. Compatibility and compliance with this standard is achieved only when Össur products and components are used with other recommended Össur or authorized components. If un-usual movement or product wear is detected in a structural part of a prosthesis at any time, the patient should be instructed to immediately discontinue use of the device and consult his/her clinical specialist. This product has been designed and tested based on single patient usage. This device should NOT be used by multiple patients. If any problems occur with the use of this product, immediately contact your medical professional.

DE- Zur Beachtung: Produkte und Bauteile der Firma Össur sind gemäß ISO 10328 entwickelt und getestet. Kompatibilität und Entsprechung gegenüber dieser Norm wird nur erreicht, wenn Produkte und Bauteile der Firma Össur mit anderen empfohlenen Produkten oder ausdrücklich damit kompatiblen Bauteilen verwendet werden. Wird an einem Konstruktionsteil einer Prothese eine unübliche Bewegung oder übermäßiger Produktverschleiß festgestellt, so ist der Patient anzuweisen, das Produkt nicht weiter zu verwenden und Rücksprache mit seinem Arzt oder Orthopädietechniker zu halten. Zur Beachtung: Dieses Produkt ist für die Anwendung bei ein und demselben Patienten vorgesehen und geprüft. Der Einsatz für mehrere Patienten wird nicht empfohlen. Wenn beim Tragen dieses Produkts Probleme auftreten, sofort den Arzt verständigen.

FR- Attention: Les produits et composants Össur sont conçus et testés selon la norme ISO 10328. Compatibilité et le respect de cette norme ne sont obtenus que lorsque des produits et composants Össur sont utilisés avec d'autres composants recommandés par Össur ou autorisés. En cas de mouvement inhabituel ou d'usure de la partie structurelle d'une prothèse, le patient doit immédiatement arrêter de l'utiliser et consulter son spécialiste clinique. Attention: Ce produit a été conçu et testé pour être utilisé par un patient unique et n'est pas préconisé pour être utilisé par plusieurs patients. En cas de problème lors de l'utilisation de ce produit, contactez immédiatement un professionnel de santé.

ES- Atención: Los productos y componentes Össur están deseñados y probados según ISO 10328. La compatibilidad y conformidad con este estándar se obtiene sólo si los productos y componentes Össur se utilizan con otros componentes recomendados o autorizados por Össur. Si en cualquier momento se detecta un desplazamiento o desgaste del producto en la estructura de una prótesis, se debe dar instruciones al paciente para cesar de inmediato el uso del dispositivo y que consulte a su especialista clínico. Este producto se ha diseñado y probado para su uso en un paciente único y no se recomienda para el uso de varios pacientes. En caso de que surja algún problema con el uso este producto, póngase inmediatamente en contacto con su especialista clínico.

IT- Avvertenza: I prodotti e I componenti Össur sono stati progettati e collaudati conformente alle norme ISO 10328. La compatibilità e la conformità a tali norme sono garatitie solamente se I prodotti ed I componenti Össur sono utilizzati in combinazione con altri componenti Össur consigliati o altri prodotti autorizzati. Qualora una porzione strutturale della protesi mostra segni di usura anche meccanica, informare l'utente di sospendere immediatamente l'uso della protesi e di consultare il proprio medico specialista. Avvertenza: Questo prodotto è stato progettato e collaudato per essere utilizzato per un singolo paziente e se ne sconsiglia l'impiego per più pazienti. In caso di problemi durante l'utilizzo del prodotto, contattare immediatamente il medico di fiducia.

DA- Forsigtig: Össur produkter og -komponenter er udviklet og afprøvet i henhold til ISO 10328 standarden. Kompatibilitet og overensstemmelse med denne standard opnås kun, når Össur produkter og -komponenter anvendes med andre anbefalede Össur komponenter eller andre godkendte komponenter. Hvis der når som helst konstateres en usædvanlig bevægelse eller slitage af produktet i en strukturel del af protesen, skal patienten instrueres til omgående at holde op med at anvende den pågældende protese og kontakte den behandlende kliniske specialist. Forsigtig: Dette produkt er beregnet og afprøvet til at blive brugt af én patient. Det frarådes at bruge produktet til flere patienter. Kontakt din fysioterapeut eller læge, hvis der opstår problemer i forbindelse med anvendelsen af dette produkt.

SV- Var försiktig! Össur-produkter och -komponenter har konstruerats och testats så att de uppfyller kraven i ISO 10328. Kraven i denna standard uppfylls endast när Össur-produkter och –komponenter används med andra rekommenderade Össur-produkter eller andra godkända komponenter. Patienten ska instrueras att omedelbart avbryta användningen av produkten och rådgöra med sin kliniska specialist om han/hon upptäcker en ovanlig rörelse eller slitage på någon av protesens konstruktionsdelar. Var försiktig: Produkten har utformats och testats baserat på användning av en enskild patient och rekommenderas inte för användning av flera patienter. Om det skulle uppstå problem vid användning av produkten ska du omedelbart kontakta din läkare.

NL- Opgelet: Össur producten en onderdelen zijn ontworpen en getest volgens ISO 10328. Compatibiliteit en naleving van deze norm wordt alleen verkregen wanneer Össur producten en onderdelen met andere aanbevolen Össur producten of goedgekeurde onderdelen worden gebruikt. Als de patiënt abnormale beweging of slijtage van een structureel onderdeel van de prothese ontdekt, moet hij/zij het gebruik van het product onmiddellijk staken en contact opnemen met zijn/haar klinisch specialist. Dit product is ontworpen en getest voor eenmalig gebruik. Hergebruik van dit product wordt afgeraden. Neem bij problemen met dit product contact op met uw medische zorgverlener.

PT- Atenção: Os produtos e componentes da Össur são fabricados e testados de acordo com as normas ISO 10328. A compatibilidade e a conformidade com estas normas apenas são alcançadas se os produtos e componentes da Össur forem utilizados com outras peças recomendadas ou autorizadas pela Össur. Caso seja detectado um movimento pouco habitual ou desgaste do produto na estrutura de uma prótese em qualquer momento, o paciente deve ser instruído a suspender de imediato a utilização do dispositivo e consultar o seu especialista clínico. Este produto foi fabricado e testado com base na utilização por um único paciente e não está recomendado para utilização em múltiplos pacientes. Caso ocorra algum problema com a utilização deste produto, entre imediatamente em contacto com o seu especialista clínico.

日本語 注意：オズール製品はISO10328に準拠するよう設計され、検査されています。この規格の適合性及び準拠性は、オズール製品が他のオズール製品またはISO10328に準拠した製品と共に使用された場合にのみ有効です。装具の構造部品に異常な動作や摩耗がみられたときはいつでも、装具の使用を直ちに中止し、かかりつけの医師や臨床専門家に連絡するよう患者に指示してください。 本品は患者1人のみの使用を想定して設計ならびに試験されています。複数の患者に使い回ししないようにしてください。本品の使用に伴って問題が発生したときは、直ちにかかりつけの医師や医療従事者に連絡してください。

Icelock® is covered by one or more of the following patents. Other U.S. and foreign patents pending. ® indicates trademark registration in U.S.A. and selected countries only.

China:	ZL01816848.5
USA:	6,589,289

Össur Americas
27051 Towne Centre Drive
Foothill Ranch, CA 92610
USA
Tel: +1 (949) 382 3883
Tel: +1 800 233 6263
Fax: +1 800 831 3160
ossurusa@ossur.com

Össur Canada
120-11231 Dyke Road
Richmond, BC
V7A OA1, Canada
Tel: +1 604 241 8152
Fax: +1 604 241 8153

Össur Europe
Ekkersrijt 4106-4114
P.O. Box 120
5690 AC Son en Breugel
The Netherlands
Tel: +800 3539 3668
Tel: +31 499 462840
Fax: +31 499 462841
info-europe@ossur.com

Össur Europe BV
Kundenservice Deutschland
Augustinusstrasse 11A
50226 Frechen
Deutschland
Tel: +49 (0) 2234 6039 102
Fax. +49 (0) 2234 6039 101
info-deutschland@ossur.com

Össur Nordic
P.O. Box 67
751 03 Uppsala, Sweden
Tel: +46 1818 2200
Fax: +46 1818 2218
info@ossur.com

Össur UK
Building 3000
Manchester Business Park
Aviator Way
Manchester M22 5TG, UK
Tel: +44 161 490 8500
Fax: +44 161 490 8501
ossuruk@ossur.com

Össur Iberia S.A.
Parque Europolis
Calle Edimburgo n°14
28232 Las Rozas(Madrid) Spain
Tel: +34 91 636 06 93
Fax: +34 91 637 21 43
ortesica@ossur.com

Össur Asia
上海虹梅路1801号W16B 棟2楼
邮政编号：200233
电话：+86 21 6127 1700
传真：+89 21 6127 1799
asia@ossur.com

Össur Asia-Pacific
2 Redbank Road
Northmead NSW 2152
Australia
Tel: +61 2 9630 9206
Fax: +61 2 9630 9268
info-asiapacific@ossur.com

Össur Head Office
Grjothals 5
110 Reykjavik, Iceland
Tel: +354 515 1300
Fax: +354 515 1366
mail@ossur.com
www.ossur.com

CE

©Copyright Össur 2010