Instructions for use

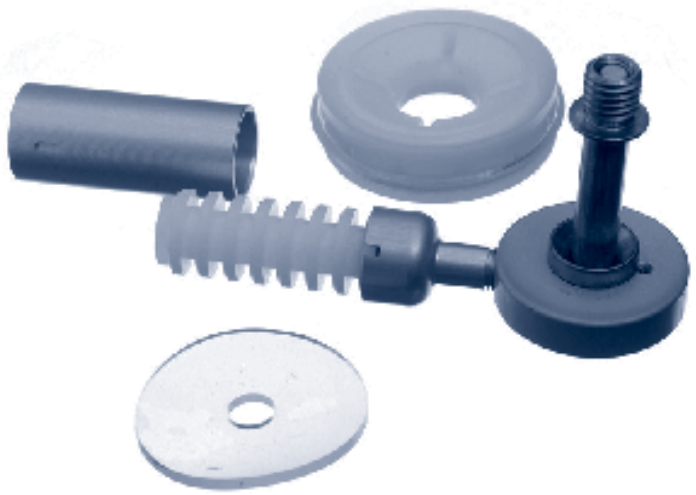

Icelock® Smooth, 651

ÖSSUR®

Life Without Limitations®

.....3

EN Instructions for use.....5
DE Gebrauchsanweisung.....7
FR Guide de fabrication.....9
ES Instrucciones para el uso.....11
IT Istruzioni per l'uso.....13
DA Brugsanvisning.....15
SV Bruksanvisning.....17
EL Οδηγίες χρήσης.....19
NL Gebruiksaanwijzing.....21
PT Instruções de Utilização.....23
JA 取扱説明書.....25

ENGLISH – *Caution:* OSSUR products and components are designed and tested to ISO 10328. Compatibility and compliance with this standard is achieved only when OSSUR products and components are used with other recommended OSSUR or authorized components.

DEUTSCH – *Zur Beachtung:* Produkte und Bauteile der Firma Ossur sind gemäß ISO 10328 entwickelt und getestet. Kompatibilität und Entsprechung gegenüber dieser Norm wird nur erreicht, wenn Produkte und Bauteile der Firma Ossur mit anderen empfohlenen Produkten oder ausdrücklich damit kompatiblen Bauteilen verwendet werden.

FRANÇAIS – *Attention:* Les produits et composants ÖSSUR sont conçus et testés selon la norme ISO 10328. Compatibilité et compliance à cette norme ne sont obtenus que lorsque des produits et composants ÖSSUR sont utilisés avec d'autres composants recommandés par ÖSSUR ou autorisés.

ESPAÑOL – *Atención:* Los productos yæ componentes OSSUR están deseñados y probados según ISO 10328. La conpatibilidad y conformidad cons este estándar se obtiene sólo si los productos y componentes OSSUR se utilizan con otros componentes recomendados o autorizados por OSSUR componentes OSSUR o autorizados.

ITALIANO – *Avvertenza:* i prodotti e i componenti OSSUR sono stati progettati e collaudati conformente alle norme ISO 10328. La compatibilità e la conformità a tali norme sono garatitie solamente se i prodotti ed i componenti OSSUR sono utilizzati in combinazione con altri componenti OSSUR consigliati o altri prodotti autorizzati.

DANSK – *Forsigtig:* OSSUR produkter og -komponenter er udviklet og afprøvet i henhold til ISO 10328 standarden. Kompatibilitet og overensstemmelse med denne standard opnås kun, når OSSUR produkter og -komponenter anvendes med andre anbefalede OSSUR komponenter eller andre godkendte komponenter.

SVENSKA – *Observera!* OSSUR-produkter och -komponenter har konstruerats och testats så att de uppfyller kraven i ISO 10328. Kraven i denna standard uppfylls endast när OSSUR-produkter och –komponenter används med andra rekommenderade OSSUR-produkter eller andra godkända komponenter.

NEDERLANDS – *Opgelet:* OSSUR producten en onderdelen zijn ontworpen en getest volgens ISO 10328. Compatibiliteit en naleving van deze norm wordt alleen verkregen wanneer OSSUR producten en onderdelen met andere aanvebolen OSSUR producten of goedgekurde onderdelen worden gebruikt.

PORTUGUÊS – *Atenção:* Os produtos e peças da Ossur são concebidos e testados de acordo com a ISO 10328. A compatibilidade e a conformidade com esta norma apenas são alcançadas se os produtos e peças da Ossur forem usados com outras peças recomendadas ou autorizadas pela Ossur.

日本語 - 注意：オズール製品はISO10328に準拠するよう設計され、検査されています。この規格の適合性及び準拠性は、オズール製品が他のオズール製品またはISO10328に準拠した製品と共に使用された場合にのみ有効です。

中文 – 注意： OSSUR 产品和部件系依据 ISO 10328 标准设计和测试。OSSUR 产品和部件只有在与推荐的 OSSUR 部件或经过认可的部件一起使用时才能保证与此标准兼容，并符合此标准的要求。

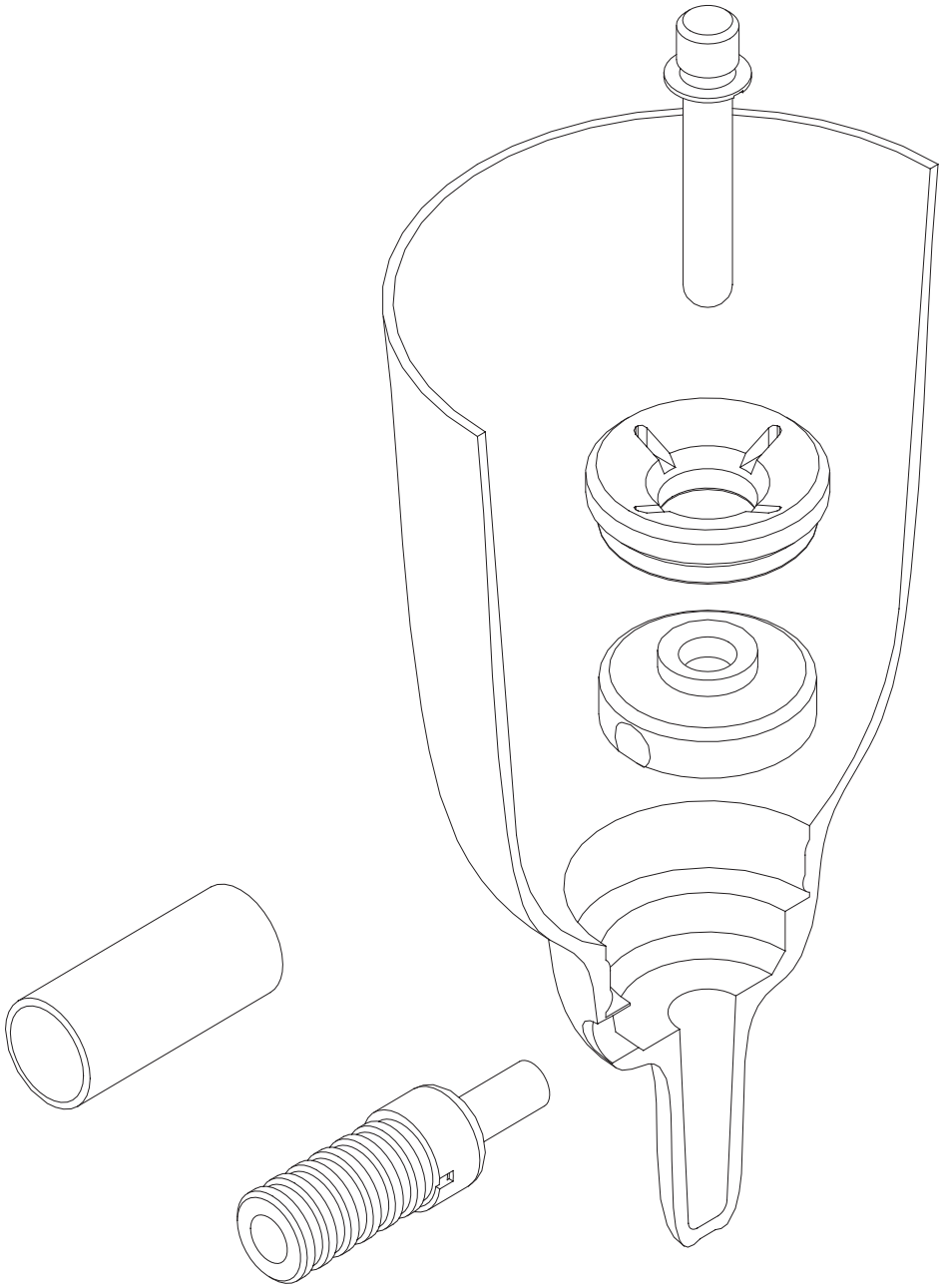

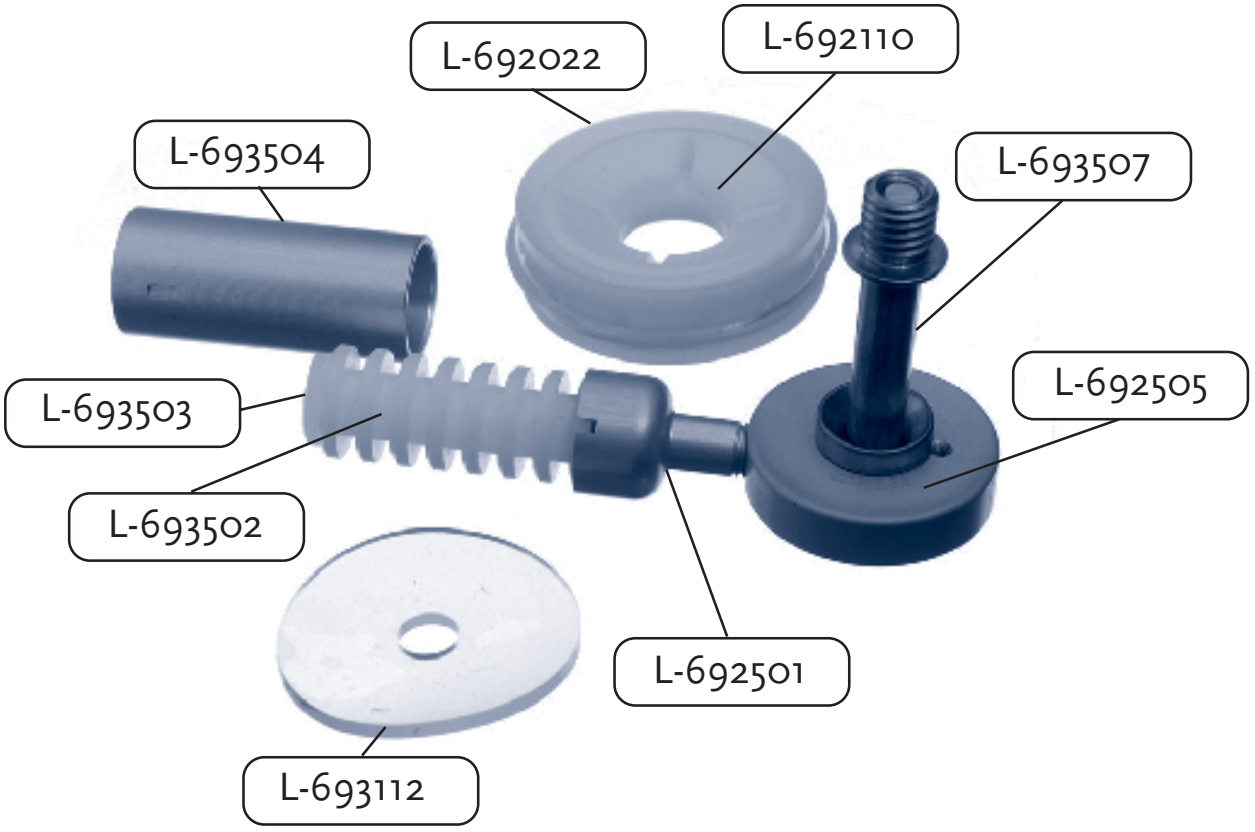
L-692022
L-692110
L-693504
L-693507
L-693503
L-692505
L-693502
L-692501
L-693112

ENGLISH

TOOLS REQUIRED

8mm (5/16) socket wrench.

INSTALLATION

- Place Smooth Lock (L-692505) into socket, align release unit hole with hole in socket.
- Screw Release Unit (L-692501) in firmly and completely through hole on socket into Smooth Lock. Ensure that sufficient material is removed around the release hole to allow the Release Unit to be fully screwed in position without restriction in any way from the socket wall. Restriction of the Release Unit may alter the alignment and function of the Smooth Lock.
- Trim Push Button (L-693502) to length and replace Dust cap (L-693503). Trim the length of the protective sleeve (L-693504) accordingly, to fit the cosmesis.
- Screw Funnel (L-692110) into threads above Smooth Lock and torque to 8Nm (6ft.lb) using Cross Driver (item (L-692017) from Fabrication Tooling kit) and 8mm torque wrench.

NOTE: Resistance to removal of the pin may be experienced if the lock is not located correctly in the recess or if the funnel is not sufficiently tightened.

ATTACHMENT PIN

Apply Loctite 410 or 411 onto threads of Attachment Pin Smooth (L-693507) screw into Locking Liner.
Torque Attachment Pin to 4Nm (3ft.lb) with 7 mm wrench.

NOTE: Use only Attachment Pin Smooth. The locking pin should be exchanged at least once a year.

Limited one-year warranty.
Rated up to high activity level (K3).

All locks are fully interchangeable without necessitating fabrication of a new socket.

DEUTSCH

BENÖTIGTE WERKZEUGE

8 mm Steckschlüssel.

EINBAU

- Setzen Sie die Arretierung (L-692505) in den Schaft ein, mit der Öffnung direkt über der Schaftöffnung.
- Schrauben Sie den Auslöser (L-692501) fest und vollständig durch die Schaftöffnung in die glatte Arretierung ein. Stellen Sie sicher, dass genügend Material um den Auslöseknopf ist, damit dieser vollständig eingedreht werden kann ohne behindert zu werden. Eine Einschränkung am Auslöseknppf kann die Funktion behindern.
- Kürzen Sie den Druckknopf (L-693502) auf die entsprechende Länge und entfernen Sie die Schutzkappe (L-693503). Kürzen Sie die Metallhülse entsprechend (L-693504), um in die Kosmetik zu passen.
- Schrauben Sie den Trichter (L-692110) in das Gewinde über der Arretierung und drehen Sie mit dem Schraubenzieher (Pos. (L-692017) aus dem Werkzeugsatz) und dem 8mm Drehschlüssel auf 8Nm.

ZUR BEACHTUNG: Beim Entfernen des Pins kann Widerstand auftreten, wenn die Arretierung nicht korrekt eingesetzt oder der Trichter nicht ausreichend festgezogen ist.

ANSCHLUSS-PIN

Geben Sie Loctite 410 oder 411 auf das Gewinde des glatten Anschluss-Pins (L-693507) und schrauben Sie es in den Arretierliner. Drehen Sie den Anschluss-Pin mit dem 7 mm Innensechskantschlüssel auf 4Nm.

ZUR BEACHTUNG: Benutzen Sie nur einen glatten Anschluss-Pin. Der Pin sollte einmal jährlich ausgetauscht werden.

1 Jahr Garantie.
Geeignet für Aktivitätsgrade 3-4.

Alle Arretierungen sind komplett austauschbar ohne eine erneute Schafterstellung zu erfordern.
Fortsetzung siehe nächste Seite.

FRANCAIS

OUTILS NECESSAIRES

Clé à pipe 8mm (5/16).

INSTALLATION

- Placez le verrou (L-692505) dans l'emboîture, alignez l'unité de désengagement trou contre trou dans l'emboîture.
- Vissez fermement l'unité de désengagement (L-692501) complètement à travers le trou de l'emboîture sur le verrou. S'assurer qu'une quantité suffisante de matière été retirée autour du trou de passage du mécanisme pour permettre à celui-ci d'être entièrement vissé. Toute gêne pourrait altérer le fonctionnement de l'Icelock 651.
- Coupez le bouton (L-693502) à la longueur souhaitée et replacez la capsule anti-poussière (L-693503). Découpez le manchon protecteur à la longueur requise pour s'adapter à la coque cosmétique (L-693504).
- Vissez l'entonnoir (L-692110) dans le filetage situé au-dessus du verrou et vissez jusqu'à 8Nm en utilisant un tournevis cruciforme (article (L-692017) du kit d'outillage de fabrication).

REMARQUE: il est possible de rencontrer un certaine résistance lors du retrait du plongeur si le verrou n'est pas correctement positionné dans l'emplacement ou si l'entonnoir n'est pas suffisamment vissé.

PLONGEUR LISSE

Appliquez l'adhésif Loctite 410 ou 411 sur le filetage du plongeur lisse (L-693507) vissez dans le filetage correspondant du manchon ICEROSS. Vissez le plongeur jusqu'à 4Nm à l'aide d'une clé hexagonale de 7 mm.

REMARQUE: utilisez uniquement le plongeur lisse Smooth. Le plongeur lisse Smooth doit être remplacé au moins une fois par an.

Garantie un an.
Prévue pour un haut niveau d'activité.

Tous les verrous sont parfaitement interchangeables et ne nécessitent pas la fabrication d'une nouvelle emboîture.

ESPAÑOL

HERRAMIENTAS NECESARIAS

llave inglesa de alvéolo de 8mm (5/16).

ENSAMBLAJE

- Coloque el Mecanismo de cierre liso (L-692505) en el encaje, alinee el agujero en la Unidad de suelta con el agujero en el encaje.
- Enrosque la Unidad de suelta (L-692501) firmemente y por completo en el Mecanismo de cierre liso a través del agujero del encaje. Asegúrese que se haya removido suficiente material desde al rededor del agujero de suelta para que la Unidad de suelta se pueda enroscar por completo.
  Cualquier impedimento en el funcionamiento de la unidad de liberación puede alterar la alineación y funcionamiento del anclaje del pin.
- Recorte el Pulsador (L-693502) a la medida requerida y vuelva a colocar el Capuchón anti-polvo (L-693503). Recorte el Manguito de protección a la medida que se requiere (L-693504) en conformidad con el pulsador para que todo el conjunto quede bien.
- Enrosque el embudo (L-692110) en la rosca arriba del Mecanismo de cierre liso y torsiónhelo hasta 8Nm (6pies/lb) usando el Destornillador de Cruz (artículo (L-692017) del kit de los Instrumentos de Fabricación) y una llave de torsión de 8mm.

ADVERTENCIA: Puede que se encuentre cierta resistencia al remover el perno si el cierre no está colocado correctamente en el agujero o bien si el embudo no ha sido apretado suficientemente.

PERNO DE CONEXIÓN

Applique Loctite 410 o 411 en la rosca del Perno de conexión liso (L-693507) y atorníllelo en el Forro de Cierre. Torsione el Perno de conexión hasta 4Nm (3pies/lb) con la llave hexagonal de 7 mm.

ADVERTENCIA: Sólo utilice el Perno de conexión liso. El pin debe de ser sustituido después de un año de uso.

Garantía limitada de un año.
Acreditado hasta para altos niveles de actividad (K3).

Todos los anclajes de la serie Icelock 600 son intercambiables sin necesidad de fabricar un nuevo encaje.

ITALIANO

UTENSILI NECESSARI

Chiave a bussola da 8 mm (5/16).

INSTALLAZIONE

- Porre l'attacco levigato (L-692505) nell'invasatura, allineare il foro dell'unità di sblocco al foro dell'invasatura.
- Avvitare l'unità di sblocco (L-692501) con forza e fino in fondo nel foro dell'invasatura, nell'attacco levigato. Assicurarsi che intorno al foro di sblocco sia stata rimossa una quantità sufficiente di materiale, affinché l'unità di sblocco possa essere completamente avvitata senza nessuna limitazione da parte della parete dell'invasatura. La limitazione dell'unità di sblocco potrebbe alterare l'allineamento e la funzione dell'attacco levigato.
- Accorciare il pulsante a pressione (L-693502) e riposizionare il cappuccio parapolvere (L-693503). Accorciare il manicotto protettivo per adattarlo al rivestimento cos- metico (L-693504).
- Avvitare l'imbuto (L-692110) nella filettatura sopra l'attacco levigato e stringerlo secondo una coppia di serraggio pari a 8 Nm, con l'ausilio del cacciavite a croce (elemento (L-692017) del kit degli utensili di montaggio) e una chiave torsiometrica da 8 mm.

NOTA: quando viene rimosso il pin può opporre una certa resistenza, se l'attacco non è situato correttamente nella scanalatura oppure se l'imbuto non è stato stretto a sufficienza.

PERNO DI COLLEGAMENTO

Applicare Loctite 410 o 411 sulle filettature della vite del perno di collegamento (L-693507) levigato nell'investitore d'attacco. Stringere il perno di collegamento secondo una coppia di serraggio pari a 4Nm con una chiave esagonale da 7 mm.

NOTA: utilizzare unicamente un perno di collegamento levigato. il perno di serraggio dovrebbe essere cambiato almeno una volta l'anno.

Garanzia limitata di un anno.
Adatto per un livello di attività alto (K3).

Tutti i blocchi sono completamente intercambiabili, senza che sia necessario il montaggio di una nuova invasatura.

DANSK

NØDVENDIGT VÆRKTØJ

8mm (5/16) Hylster nøgle.

INSTALLERING

- Sæt den glatte lås (L-692505) i hylsteret, trykknap hullet skal være ud for hullet i hylsteret.
- Skru trykknap enheden (L-692501) godt fast i låsen igennem hullet i hylsteret. Vær sikker på at der er fjernet tilstrækkeligt materiale rundt om hullet i hylsteret, til at tillade at trykknapenheden bliver skruet helt i.
- Afkort trykknappen (L-693502) til den ønskede længde og erstat støvproppen (L-693503). Afkort beskyttelseskappen (L-693504), så den passer til kosmetikken.
- Skru tragten (L-692110)) ind i gevindet over den glatte lås og stram til 8Nm (6ft.lb) ved hjælp af krydsværktøjet (del (L-692017)) fra fremstillings-værktøjssættet) og en 8mm moment nøgle.

OBS: Hvis der er modstand på låsetappen når man forsøger at tage den op, kan det skyldes at låsen ikke er placeret korrekt, eller at tragten ikke er strammet nok.

LÅSETAPPEN
Kom Loctite 410 eller 411 på gevindet af den glatte låsetap (L-693507) og skru den op i manchetten. Stram låsetappen til 4Nm (3ft.lb) med en 7 mm umbraco nøgle.

OBS: Brug kun glatte låsetappe. Låsetappen bør udskiftet en gang årligt.

Begrænset 1 års garanti.
Klassificeret op til højt aktivitets niveau (K3).

Alle låse kan byttes ud indbyrdes uden at fremstille et nyt hylster.

SVENSKA

VERKTYG

8mm (5/16) hylsnyckel.

MONTERING

- Placera snabbkopplingen i botten av hylsan med hålet för tryckknappen och hålet i hylsan mot varandra. (L-692505)
- Skruva fast tryckknappshuven på snabbkopplingen genom hålet i hylsan. Kontrollera att det finns utrymme att skruva tryckknappshuven ända in.
- Kontrollera att det finns plats runt hålet för tryckknappen (L-692501) så att den kan skruvas ända i botten, annars kan låsenhetens läge och funktion påverkas.
- Kapa tryckknappen (L-693502) till önskad längd och montera proppen (L-693503). Anpassa längden av skyddsröret (L-693504) till kosmetiken.
- Skruv fast tratten (L-692110) i gängorna ovanpå snabbkopplingen och dra till 8Nm (6ft.lb) med hjälp av monteringsverktyget (L-692017) (från vertygssatsen) och en 8mm momentnyckel.

OBS: Kontrollera att tratten är rätt åtdragen så att snabbkopplingen ligger plant mot botten i hylsan, en förutsättning för att låstappen ska löpa lätt i låset.

LÅSTAPP
Applicera Loctite 410 eller 411 på låstappens gängor och skruva fast den i silikonhylsans fäste. Dra åt med en 7 mm momentnyckel till 4Mn.

OBS: Använd endast slät låstapp. Låstappen skall bytas ut minst en gång om året.

Begränsad 1 års garanti.
Klassad upp till hög aktivitetsnivå (K3).

Alla tillgängliga låsalternativ är utbytbara mot varandra i befintlig hylsa.

ΑΠΑΙΤΟΥΜΕΝΑ ΕΡΓΑΛΕΙΑ
Σωληνωτό κλειδί 8mm (5/16).

ΤΟΠΟΘΕΤΗΣΗ

- Τοποθετήστε το Λείο μηχανισμό ασφάλισης (L-692505) στην υποδοχή, ευθυγραμμίστε την οπή της μονάδας αποσύνδεσης με την οπή της υποδοχής.
- Βιδώστε τη Μονάδα αποσύνδεσης (L-692501) σταθερά και πλήρως εντός της οπής της υποδοχής διεισδύοντας έως και το Λείο μηχανισμό ασφάλισης. Σιγουρευτείτε ότι έχει αφαιρεθεί αρκετό υλικό γύρω από την οπή αποσύνδεσης, έτσι ώστε να μπορεί η Μονάδα αποσύνδεσης να βιδωθεί πλήρως στη θέση της χωρίς να εμποδίζεται από το τοίχωμα της υποδοχής. Ο περιορισμός της Μονάδας αποσύνδεσης μπορεί να επηρεάσει αρνητικά την ευθυγράμμιση και λειτουργία του Λείου μηχανισμού ασφάλισης.
- Κόψτε και ρυθμίστε το μήκος του Κουμπιού Πίεσης (L-693502) και επανατοποθετήστε το κάλυμμα Σκόνης (L-693503). Κόψτε το μήκος του προστατευτικού χιτωνίου (L-693504) αναλόγως, ώστε να αντιστοιχεί στην αισθητική αποκατάσταση του άκρου.
- Βιδώστε τη Χοάνη (L-692110) στα σπειρώματα πάνω από το Λείο μηχανισμό ασφάλισης και

στρέψτε στα 8Nm (6ft.lb) χρησιμοποιώντας τον οδηγό Cross Driver (εξάρτημα (L-692017) από το κουτί των Εργαλείων κατασκευής) και δυναμόκλειδο 8mm.

Σημείωση: Εάν ο μηχανισμός ασφάλισης δεν έχει τοποθετηθεί σωστά στην εσοχή ή η χοάνη δεν έχει σφιχτεί επαρκώς, μπορεί να συναντήσετε αντίσταση κατά την αφαίρεση του άξονα.

ΑΞΟΝΑΣ ΣΥΝΔΕΣΗΣ

Απλώστε Loctite 410 ή 411 πάνω στα σπειρώματα του Λείου Άξονα Σύνδεσης (L-693507) στην Επένδυση ασφάλισης.
Στρέψτε τον άξονα σύνδεσης στα 4Nm (3ft.lb) με κλειδί 7mm.

Σημείωση: Χρησιμοποιείστε μόνο Λείο Άξονα Σύνδεσης. Ο άξονας ασφάλισης θα πρέπει να αλλάζεται τουλάχιστον μία φορά το χρόνο.

Περιορισμένη μονοετής εγγύηση.
Με ισχύ έως το επίπεδο υψηλής δραστηριότητας (K3).

Όλοι οι μηχανισμοί ασφάλισης είναι πλήρως εναλλάξιμοι χωρίς να απαιτείται κατασκευή νέας υποδοχής.

NEDERLANDS

BENODIGD GEREEDSCHAP

8mm (5/16) koker moersleutel.

INSTALLATIE

- Plaats de gladde sluiting (L-692505) in de koker en breng het gaatje van het losmaakmechanisme op lijn met het gaatje in de koker.
- Schroef het losmaakmechanisme (L-692501) stevig en helemaal door het gaatje van de socket in de gladde sluiting. Wees ervan verzekerd dat er voldoende materaial rond het gat van de ontgrendelingsknop verwijderd word. Dit om het mogelijk te maken om de ontgrendelingsknop volledig in te kunnen indraaien, waarbij de kokerwand dit niet verhinderd. Indien de ontgrendelings knop niet vrij ligt kan de uitlijning en de funktie van de gladde pin negatief beeinvloed worden.
- Snijd de drukknop (L-693502) tot de juiste lengte af en plaats de stofkap (L-693503) er weer op. Snijd de beschermende mouw (L-693504) op bijpassende lengte af, zodat het in het geheel past.
- Schroef de trechter (L-692110) in de schroefdraden boven de gladde sluiting en draai aan tot 8Nm (tft. lb), met gebruik van de kruiskop schroevedraaier (onderdeel (L-692017) van de productiegereedschap set) en een 8mm moersleutel.

LET OP: Als de sluiting niet correct in de holte is geplaatst, of als de trechter niet voldoende is aangedraaid, kan het moeilijk zijn om de pen te verwijderen.

BEVESTIGINGSPEN

Doe wat Loctite 410 of 411 op de schroefdraden van de gladde bevestigingspen (L-693507) en schroef deze in de liner van de sluiting. Draai de bevestigingspen aan tot 4Nm (3ft.lb) met een 7 mm inbussleutel.

LET OP: Gebruik alleen de gladde bevestigingspen. De pin dient minimaal een maal per jaar vervangen te worden.

Beperkte garantie van 1 jaar.
Geschikt tot en met hoog activiteitsniveau (K3).

Alle sluitingen zijn onderling uitwisselbaar, zonder dat een nieuwe koker geproduceerd hoeft te worden.

PORTUGUÊS

FERRAMENTAS NECESSÁRIAS

chave de caixa de 8mm (5/16).

MONTAGEM

- Introduza o Trancador Smooth (Liso) (L-692505) no encaixe, alinhe o orifício da unidade de desengate com o orifício existente no encaixe.
- Aparafuse totalmente e com firmeza a Unidade de Desengate (L-692501) através do orifício do encaixe, ao Trancador. Assegure-se de que removeu material suficiente à volta do orifício de desengate, de forma a permitir aparafusar totalmente a Unidade de Desengate na posição correcta, sem qualquer tipo de restrição da parede do encaixe. Qualquer restrição da Unidade de Desengate poderá alterar o alinhamento e o funcionamento do Trancador Smooth (Liso).
- Encurte o Botão de Pressão (L-693502) até obter o comprimento desejado e substitua a tampa de protecção Anti-poeira (L-693503). Apare igualmente a manga de protecção (L-693504) até ao comprimento correspondente, de forma a ficar adaptada.
- Enrosque o funil (L-692110) na rosca existente acima do Trancador Smooth (Liso) e aparafuse-o com 8Nm (6lbs/pé) de torque, utilizando uma Chave de Cruz (artigo (L-692017) do kit do Equipamento de Fabrico) e uma Chave de torque de 8mm.

NOTA: Se o trancador não se encontrar correctamente posicionado na reentrância ou o funil não estiver suficientemente apertado, poderá verificar-se alguma resistência na operação de remoção do pino.

PINO DE FIXAÇÃO

Aplique Loctite 410 ou 411 nas roscas do Pino de Fixação Smooth (Liso) (L-693507) e aparafuse-o ao Liner de Fixação. Aperte o Pino de Fixação com 4Nm (3lbs/pé) de torque, com uma chave sextavada de 7 mm.

NOTA: Use apenas Pinos de Fixação Smooth (Lisos). O pino de fixação deve ser substituído pelo menos uma vez por ano

Garantia limitada de um ano Avaliado para utilização até um nível de actividade elevado (K3)

Todos os trancadores podem ser substituídos entre si, sem necessidade de se fabricar um novo encaixe.

日本語

製作に必要な工具
8ｍｍのソケットレンチ

製作･ 取り付け

- スムースロック本体（L-692505）をソケットに設置し、解除ボタンの穴とソケットの穴を合わせます。
- 解除ボタン（L-692501）をソケットの穴を通して、スムースロック本体にしっかりと完全に締め込みます。ソケット壁に障害となるものがなく、解除ボタンが完全に締め込みができるように、解除ボタンの穴の周辺を整えます。
  解除ボタンの動きに制限があると、アライメントやスムースロックの機能に影響の出る恐れがあります。
- プッシュボタン（L-693502）を必要な長さにカットし、ダストキャップ（L-693503）をかぶせます。フォームカバーにフィットするように、保護スリーブ（L-693504）をカットします。
- ロックおさえ（L-692110）を、プラスドライバー（L-692017) 製作キットに含まれている）と8ＭＭのトルクレンチを使って、締め込みトルク値8NMで、スムースロック上部のねじ山に締め込みます。

注意：ロックが凹部に正しく設置されていない場合や、ロックおさえが完全に締め込まれていない場合には、ピンが抜けにくくなることがあります。
アタッチメントピン
スムースピン（L-693507）のねじ山にロックタイト410、または411を塗布し、ロッキングライナーに取り付けます。スムースピンは、7ｍｍの六角レンチを使って締め込みトルク値4Nmで締め込みます。

注意：必ずスムースピンのみを使用して下さい。ピンは、最低でも年に1回は交換を行って下さい。

使用日より1年間
高活動レベル（Ｋ３）にも対応

全てのロックはソケットを再製作することなく、互いに交換が可能です。

Icelock® is covered by one or more of the following patents. Other U.S. and foreign patents pending. ® indicates trademark registration in U.S.A. and selected countries only.

China: ZL01816848.5
USA: 6,589,289

Ossur Americas
27412 Aliso Viejo Pkwy
Aliso Viejo, CA 92656, USA
Tel: +800 233 6263
Fax +1 949 362 3888
ossurusa@ossur.com

Sports Medicine & Extremity
Tel: +800 222 4284
Fax: +800 453 4567

Trauma & Spine
Tel: +800 257 8440
Fax: +856 848 0531

Podiatry & Retail
Tel: +800 521 0601
Fax: +800 284 4356

Ossur Canada
120-11231 Dyke Road
Richmond, BC
V7A OA1, Canada
Tel: +1 604 241 8152
Fax: +1 604 241 8153

Ossur Europe
Ekkersrijt 4106-4114
P.O. Box 120
5690 AC Son en Breugel
The Netherlands
Tel: +800 3539 3668
Tel: +31 499 462840
Fax: +31 499 462841
saleseurope@ossur.com

Ossur Germany
Kundenservice Deutschland
Römerfeldstraße 2
50259 Pulheim, Germany
Tel: +49 2238 30 58 50
Fax. +49 2238 30 58 01
info-deutschland@ossur.com

Ossur Nordic
P.O. Box 67
751 03 Uppsala, Sweden
Tel: +46 1818 2200
Fax: +46 1818 2218
info@ossur.com

Ossur UK
Building 3000
Manchester Business Park
Aviator Way
Manchester M22 5TG, UK
Tel: +44 161 490 8500
Fax: +44 161 490 8501
ossuruk@ossur.com

Ossur Asia
上海虹梅路1801号W16B 棟2楼
邮政编号：200233
电话：+86 21 6127 1700
传真：+89 21 6127 1799
asia@ossur.com

Ossur Asia-Pacific
2 Redbank Road
Northmead NSW 2152
Australia
Tel: +61 2 9630 9206
Fax: +61 2 9630 9268
info-asiapacific@ossur.com

Ossur Head Office
Grjothals 5
110 Reykjavik, Iceland
Tel: +354 515 1300
Fax: +354 515 1366
mail@ossur.com

CE

©Copyright, Ossur, 2009
IFU0004 Rev.9