Instructions for use


EN Instructions ..... 2
DE Einbauanleitung ..... 4
FR Guide de fabrication ..... 7
ES Instrucciones de fabricación ..... 10
IT Istruzioni di Fabbricazione ..... 13
DA Brugsanvisning ..... 16
SV Bruksanvisning ..... 19
NL Gebruiksaanwijzing voor de vervaardiging ..... 21
PT Instruções de Utilização ..... 23


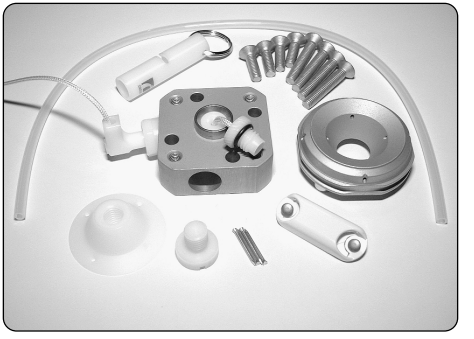

# ICELOCK™ lanyard 4H 234

L-234000

ÖSSUR

*Life Without Limitations*

**ENGLISH** – *Caution:* OSSUR products and components are designed and tested to ISO 10328. Compatibility and compliance with this standard is achieved only when OSSUR products and components are used with other recommended OSSUR or authorized components.

**DEUTSCH** – *Zur Beachtung:* Produkte und Bauteile der Firma Össur sind gemäß ISO 10328 entwickelt und getestet. Kompatibilität und Entsprechung gegenüber dieser Norm wird nur erreicht, wenn Produkte und Bauteile der Firma Össur mit anderen empfohlenen Produkten oder ausdrücklich damit kompatiblen Bauteilen verwendet werden.

**FRANÇAIS** – *Attention:* Les produits et composants OSSUR sont conçus et testés selon la norme ISO 10328. Compatibilité et compliance à cette norme ne sont obtenus que lorsque des produits et composants OSSUR sont utilisés avec d'autres composants recommandés par OSSUR ou autorisés.

**ESPAÑOL** – *Atención:* Los productos y componentes de Ossur están diseñados y probados según la norma ISO 10328. La compatibilidad y conformidad con esta norma se consigue únicamente cuando los productos y componentes Ossur se utilizan con otros componentes recomendados o autorizados por Ossur.

**ITALIANO** – *Avvertenza:* I prodotti e I componenti OSSUR sono stati progettati e collaudati conformente alle norme ISO 10328. La compatibilità e la conformità a tali norme sono garatitie solamente se I prodotti ed I componenti OSSUR sono utilizzati in combinazione con altri componenti OSSUR consigliati o altri prodotti autorizzati.

**DANSK** – Forsigtig: OSSUR produkter og -komponenter er udviklet og afprøvet i henhold til ISO 10328 standarden. Kompatibilitet og overensstemmelse med denne standard opnås kun, når OSSUR produkter og -komponenter anvendes med andre anbefalede OSSUR komponenter eller andre godkendte komponenter.

**SVENSKA** – *Var försiktig!* OSSUR-produkter och -komponenter har konstruerats och testats så att de uppfyller kraven i ISO 10328. Kraven i denna standard uppfylls endast när OSSUR-produkter och –komponenter används med andra rekommenderade OSSUR-produkter eller andra godkända komponenter.

**NEDERLANDS** – *Opgelet:* OSSUR producten en onderdelen zijn ontworpen en getest volgens ISO 10328. Compatibiliteit en naleving van deze norm wordt alleen verkregen wanneer OSSUR producten en onderdelen met andere aanvebolen OSSUR producten of goedgekurde onderdelen worden gebruikt.

**PORTUGUÊS** – *Atenção:* Os produtos e peças da Össur são concebidos e testados de acordo com a ISO 10328. A compatibilidade e a conformidade com esta norma apenas são alcançadas se os produtos e peças da Össur forem usados com outras peças recomendadas ou autorizadas pela Össur.

A

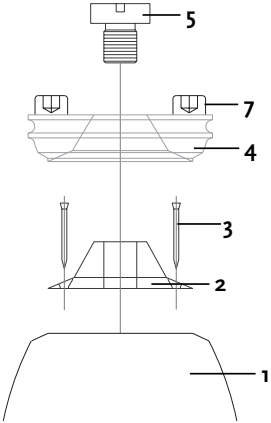


B

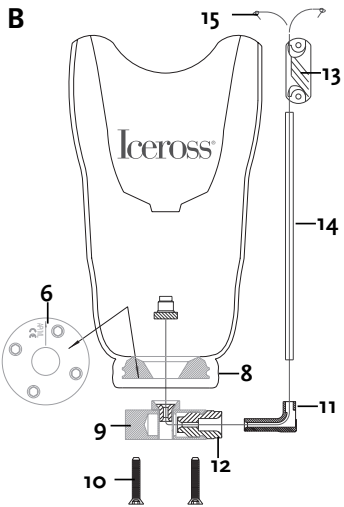


C

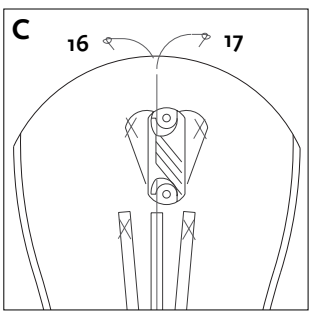

# ICELOCK™ lanyard 4H 234

*ENGLISH*

L-234000

## CONTENT

L-292011 Lock Body 4-Hole with Guide (w/o Clutch Mechanism).
L-292118 Delrin Tooling Body.
L-292125 Lam/Therm Ring.
L-292127 Pivot, lanyard.
L-292129 Delrin Screw.
L-292130 Bushing, lanyard.
L-293041 Screw M6x20.
L-293042 Screw M6x35.
L-392010 Cleat with cover and rivets.
L-393012 Cord Cover 40cm.
L-392016 Pull Handle, lanyard.
L-392018 Lanyard Cord with connecting screw.
L-392117 Elbow, lanyard.

## LAMINATION

I. Flatten (1) the distal end enough to centrally attach the Delrin tooling body (2) with the four nails (3).
II. Apply the inner PVA bag. Pull through the central hole of the aluminum ring (4). Flare the bag away from the central hole and attach the ring using the Delrin screw (5), sealing the PVA bag in the process. Ensure that the arrow (6) on the aluminum ring is aligned in the AP or ML direction. Coat the four spacing screws (7) and the Delrin screw with a release agent.
III. Tie in your lay-up material. Tie all but the first layer beyond the aluminum ring. Ensure that the lamination material is at least 6mm thick (8) at the distal end and the four spacing screws are embedded evenly in the material.
IV. Apply outer PVA bag and finish lamination.
V. Grind the distal end accurately to expose the spacer screw heads. DO NOT proceed any deeper!
VI. Remove the spacer screws and attach the Lock Body (9) with the four long countersunk screws (10). Use LOCKTITE 425 and torque to 12Nm (9 ft.lbs).

**THERMOPLASTIC**

VII. Flatten (1) the distal end enough to centrally attach the Delrin tooling body (2) with the four nails (3).

VIII. Starting at the edge of the Delrin tooling body, drill a small hole with a wire drill through the full length of your plaster model to its base. This assures maximum vacuum at the distal end.

IX. Attach the aluminum ring (4) to the Delrin tooling body using the Delrin screw (5). Ensure that the arrow (6) on the aluminum ring is aligned in the AP or ML direction.

X. Vacuum form the thermoplastic. Ensure proper forming around the aluminum ring. It is important that the thermoplastic is at least 6mm thick (8) at the distal end.

XI. Grind the distal end accurately to expose the spacer screw heads. DO NOT proceed any deeper!

XII. Remove the spacer screws (7) and attach the Lock Body (9) with the four long countersunk screws (10). Use LOCKTITE 425 and torque to 12Nm (9ft.lbs)

**LANYARD COMPONENTS**

XIII. Shorten the Elbow (11) to the desired length and glue it into the Bushing (12) with Loctite 425.

XIV. Find the correct positioning for the Cleat (13), drill two 3mm (1/8") holes, and rivet it to the socket.

XV. Trim the Cord Cover (14) to the desired length. Glue it into the Elbow with Loctite 425 and to the socket in the correct location.

**CLEAT POSITIONING (Figure C)**

(16) Released

(17) Locked

**Important:** Tie a knot in (15) the Lanyard Cord to stop it from inadvertently being pulled into the channel.

**Note:** The Pull Handle (not shown in diagram) can be used for getting a more secure grip on the Lanyard cord when the socket is donned.

- 1 year limited warranty
- It is recommended that the Lanyard Cord be regularly checked for wear.
- Rated up to high activity level (K3)
- Weight limit: 120kg (265lbs)

# ICELOCK™ Kordelaufhängung 4H 234

*DEUTSCH*

L-234000

**INHALT**

L-292011 Bodenstück 4-Loch, mit Führung (ohne Clutch-Mechanik).
L-292118 Befestigungsdummy-Unterteil.
L-292125 Lam./Therm.-Ring.
L-292127 Pivot, lanyard.
L-292129 Befestigungsdummy-Schraube.
L-292130 Bushing, lanyard.
L-293041 Schraube M6x20.
L-293042 Schraube M6x35.
L-392010 Klemme mit Hülle und Nieten.
L-393012 Kordelschlauch 40 cm.
L-392016 Handgriff, Lanyard.
L-392018 Lanyardkordel mit Verbindungsschraube.
L-392117 Ellenbogen, Lanyard.

**LAMINIERTE SCHÄFTE**

I. Das Distalende gut genug abflachen (1), um in der Mitte das Unterteil des Befestigungsdummys (2) mit den vier Nägeln (3) anbringen zu können.
II. Den inneren PVA-Beutel aufbringen und durch die Öffnung in der Mitte des Aluschaftringes (4) ziehen. Das breite Ende des Beutels muß von der Öffnung wegweisen. Den Ring mit der Dummyschraube (5) befestigen, wodurch gleichzeitig der PVA-Beutel versiegelt wird. Der Pfeil (6) auf dem Aluschaftring muß dabei in AP-oder ML-Richtung weisen. Geben Sie auf die vier Abstandsschrauben (7) und die Schraube des Dummys ein Trennmittel.
III. Das Trikotmaterial abbinden. Alle Lagen außer der ersten werden über den Aluring hinaus abgebunden. Vergewissern Sie sich, daß das Laminiermaterial am Distalende mindestens 6 mm dick (8) ist und die vier Abstandsschrauben gleichmäßig ins Material eingebettet sind.
IV. Den äußeren PVA-Beutel aufbringen und den Laminierprozeß beenden.
V. Das Distalende sorgfältig abschleifen, um die Köpfe der Abstandsschrauben

freizulegen. Gehen Sie AUF KEINEN FALL tiefer!

VI. Die Abstandschrauben abnehmen und das Bodenstück der Verschlußmechanik (9) mit den vier langen Senkschrauben (10) befestigen. Nehmen Sie LOCKTITE 425 und ziehen Sie auf 12 Nm an.

**THERMOPLASTSCHÄFTE**

VII. Das Distalende gut genug abflachen (1), um in der Mitte das Unterteil des Befestigungsdummys (2) mit den vier Nägeln (3) anbringen zu können.

VIII. Vom Rand des Dummyunterteiles aus mit einem Drahtbohrer ein kleines Loch durch das gesamte Gipsmodell bis hinunter zum Boden bohren. Hierdurch wird am Distalende ein maximales Vakuum gewährleistet.

IX. Den Aluschaftring (4) mit der Dummyschraube (5) am Unterteil des Befestigungsdummys anbringen. Der Pfeil (6) auf dem Aluschaftring muß dabei in AP-oder ML-Richtung weisen.

X. Formen Sie nun den Schaft unter Vakuum. Achten Sie auf korrekte Modellierung um den Aluschaftring herum. Das Thermoplastmaterial muß am Distalende mindestens 6 mm dick (8) sein.

XI. Das Distalende sorgfältig abschleifen, um die Köpfe der Abstandsschrauben freizulegen. AUF KEINEN FALL tiefer gehen!

XII. Die Abstandschrauben (7) entfernen und das Bodenstück der Verschlußmechanik (9) mit den vier langen Senkschrauben (10) befestigen. Nehmen Sie LOCKTITE 425 und ziehen Sie auf 12 Nm an.

**KORDELAUFHÄNGUNG - BAUTEILE**

XIII. Den Ellenbogen (11) auf die gewünschte Länge kürzen und mit Loctite 425 in die Buchse (12) kleben.

XIV. Die korrekte Stelle für die Klemme (13) finden. Bohren Sie zwei Löcher von 3mm. Nieten Sie die Klemme an den Schaft.

XV. Die Kordelabdeckung (14) auf die gewünschte Länge kürzen, mit Loctite 425 im Ellenbogen und dann am Schaft an der richtigen Stelle festkleben.

**KLEMMENPOSITION (Abbildung C)**

(16) Freigegeben

(17) Geschlossen

**Wichtig:** Binden Sie einen Knoten (15) in die Kordel, damit sie nicht aus Versehen in den Führungskanal zurückgezogen wird.

**Zur Beachtung:** Mit dem Handgriff (nicht gezeigt) läßt sich die Kordel beim Anziehen des Schaftes besser festhalten.

- 1 Jahr begrenzte Garantie
- Wir empfehlen, die Kordel regelmäßig auf Verschleiß zu prüfen.
- Bis zu hohem Aktivitätsgrad (K3)
- Gewichtsgrenze: 120kg

# ICELOCK™ lanyard 4H 234

*FRANÇAIS*

L-234000

**SOMMAIRE**

| | |
|---|---|
| L-292011 | Coque de verrouillage 4 trous avec guide (avec mécanisme à crémaillère et joint). |
| L-292118 | Outillage Delrin. |
| L-292125 | Bague de plastification/thermoformage. |
| L-292127 | Pivot, lanyard. |
| L-292129 | Vis spéciale Delrin. |
| L-292130 | Bushing, lanyard. |
| L-293041 | Vis M6x20. |
| L-293042 | Vis M6x35. |
| L-392010 | Taquet avec couvercle et rivets. |
| L-393012 | Guide de cordelette 40cm. |
| L-392016 | Poignée, cordelette. |
| L-392018 | Cordelette avec vis de fixation. |
| L-392117 | Coude, cordelette. |

**LAMINAGE**

I. Aplatir (1) l´extrêmité distale suffisamment pour attacher centralement le guide Delrin (2) avec les quatre clous (3).

II. Mettre le sac intérieur PVA. Le passer à travers le trou central de la bague en aluminium (4). Retirer le sac du trou central et attacher la bague avec la vis Delrin (5) tout en fermant hermétiquement le sac PVA. S´assurer que la flèche (6) sur la bague d´aluminium est alignée dans la direction AP ou ML. Enduire les quatre vis (spacing screws) (7) ainsi que les vis Delrin.

III. Appliquer le matérial des couches. Tout attacher sauf la première couche au-delà de la bague d´aluminium. S´assurer que le matériel de laminage a au moins 6mm d´épaisseur (8) à l´extrêmité distale et que les quatre vis (spacing screws) sont enfoncés de façon égale dans le matériel.

IV. Appliquer le sac PVA extérieur et terminer le laminage.

V. Polir avec précision l´extrémité distale afin d´exposer les têtes des vis. ATTENTION: NE PAS ALLER PLUS PROFOND .

VI. Enlever les vis et attacher la coque de verrouillage (lock body) avec les quatre longues vis noyées (10). Utiliser Lokctite 425 et régler à 12 NM (9 ft. lbs.) avec une clef dynamométrique.

**THERMOPLASTIQUE**

VII. Aplatir (1) l´extrêmité distale suffisamment pour attacher centralement le guide Delrin (2) avec les quatre clous (3).

VIII. En commençant sur le bord du guide Delrin, percer un petit trou à l´aide d´une perceuse et traverser toute la longueur du moulage en plâtre jusqu´à sa base. Ceci assure un maximum de vide à l´extrêmité distale.

IX. Attacher la bague d´aluminium (4) au guide Delrin en utilisant la vis Delrin (5). S´assurer que la flèche (6) sur la bague en aluminium est alignée dans la direction AP ou ML.

X. Former le thermoplastique sous vide. Assurer une formation adaptée autour de la bague en aluminium. Il est important que le thermoplastique ait au moins 6 mm d´épaisseur (8) à l´extrêmité distale.

XI. Polir avec précision l´extrémité distale afin d´exposer les têtes des vis. ATTENTION: NE PAS ALLER PLUS PROFOND

XII. Enlever les vis (7) et attacher la coque de verrouillage avec les quatre vis longues (countersunk screws) (10). Utiliser Locktite 425 et régler à 12 NM (9 ft. lbs.) avec une clef dynamométrique. (9)

**LES COMPOSANTS DU LANYARD**

XIII. Raccourcir le Coude (11) à la longueur désirée et le coller dans le palier (12) avec Loctite 425.

XIV. Trouver la position correcte pour l´embout (13), percer deux trous de 3 mm et le riveter à l´emboîture.

XV. Couper la coque du cordon (14) à la longueur désirée. La coller dans le coude en utilisant Locktite 425 et à l´emboîture dans la position correcte.

**POSITION DE BARRETTE (Image C)**

(16) Débloqué

(17) Bloqué

**Attention:** Faire un noeud dans (15) le cordon Lanyard pour l´empêcher d´être tiré dans le conduit par inadvertance.

**Remarque:** La poignée de retrait (ne figure pas sur ce diagramme) peut être utilisée pour obtenir une prise plus sûre du cordon Lanyard lorsque l´emboîture est enfilée.

- Garantie d´un an
- Garantie sur le cordon Lanyard. On recommande de vérifier régulièrement l´usage du cordon
- Prévu pour un haut niveau d´activité (K3)
- Limite de poids: 120 kg (265 lbs)

# Sistema de suspensión con cuerda lanyard ICELOCK™ 4H 234

*ESPAÑOL*

L-234000

## CONTENIDOS

L-292011 Cuerpo de Cierre de 4 Agujeros con Guía (sin Mecanismo de Embrague).
L-292118 Cuerpo de Montaje Delrin.
L-292125 Anillo Lam/Term.
L-292127 Pivot, lanyard.
L-292129 Tornillo Delrin.
L-292130 Bushing, lanyard.
L-293041 Tornillo M6x20.
L-293042 Tornillo M6x35.
L-392010 Sujetador de cordón con cubierta y remaches.
L-393012 Cubierta de cordón 40 cm (fig. 5).
L-392016 Empuñadura, cordón.
L-392018 Cordón con tornillo conector.
L-392117 Codo, cordón.

## ENCAJES EN LAMINADO

I. Aplane (1) lo suficiente el extremo distal para clavar el dispositivo de sujeción de Delrin (2) en el centro con los cuatro clavos (3).

II. Incorpore la bolsa interior de poliacetato vinílico (PAV). Pásela a través del orificio central del anillo de aluminio (4). Acampane la bolsa partiendo del orificio central y sujete el anillo con un tornillo en Delrin, sellando de esta forma la bolsa de PAV. Asegúrerese de que la flecha (6) del anillo de aluminio apunte hacia la AP o la ML. Revista los cuatro tornillos distanciadores y el tornillo en Delrin con un agente separador.

III. Introduzca el tejido de refuerzo. Todas las capas salvo la primera deben quedar atrás del anillo de aluminio. Asegúrese de que el material de laminado tenga un grosor mínimo de 6mm (8) en el extremo distal y que los cuatro tornillos distanciadores queden incrustados de manera uniforme en el material.

IV. Incorpore la bolsa exterior de PAV y concluya el laminado.

V. Rectifique con precisión el extremo distal hasta dejar al descubierto las cabezas de los tornillos distanciadores. ATENCION: ¡no rectifique demasiado profundo!

VI. Retire los tornillos distanciadores y sujete el dispositivo de cierre (9) con los cuatro tornillos de cabeza avellanada (10). Utilice LOCKTITE 425 y aplique la fuerza de torsión de 12Nm (9 ft.lbs).

**ENCAJES TERMOPLASTICOS**

VII. Aplane (1) lo suficiente el extremo distal para clavar el dispositivo de sujeción en Delrin (2) en el centro con los cuatro clavos (3).

VIII. Con una broca muy delgada, y partiendo del borde del dispositivo de sujeción, perfore un orificio pequeño atravesando todo el modelo de yeso hasta llegar a su base. De esta forma obtendrá un vacío máximo en el extremo distal.

IX. Sujete el anillo de aluminio en el dispositivo de sujeción con el tornillo en Delrin. Asegúrerese de que la flecha (6) del anillo de aluminio apunte hacia la AP o la ML.

X. Termoconforme el plástico al vacío. El conformado alrededor del anillo de aluminio debe ser muy preciso. Es importante además que el termoplástico tengo un grosor mínimo de 6mm en el extremo distal

XI. Rectifique con precisión el extremo distal para poner al descubierto las cabezas de los tornillos distanciadores. ATENCION: ¡no rectifique demasiado profundo!

XII. Retire los tornillos distanciadores y sujete el dispositivo de cierre (9) con los cuatro tornillos de cabeza avellanada (10). Utilice LOCKTITE 425 y aplique la fuerza de torsión de 12Nm (9 ft.lbs).

**COMPONENTES DE LA CUERDA LANYARD**

XIII. Corte el codo (11) hasta obtener la longitud deseada y péguelo en el manguito (12) con Loctite 425.

XIV. Determine la ubicación adecuada de la abrazadera (13), perfore dos orificios de 3mm y remáchela en el encaje.

XV. Recorte el revestimiento de la cuerda (14) a la talla deseada. Péguela con Loctite 425 en su posición correcta, tanto en el codo como en el encaje.

**POSICION DE LA ABRAZADERA (Gráfico C)**
(16) Desbloqueada
(17) Bloqueada

**Importante:** Haga un nudo (15) en la cuerda para evitar que se deslice por el conducto sin que usted se dé cuenta.

**Atención:** puede utilizar la asidera (no figura en el diagrama) a fin de agarrar con mayor firmeza la cuerda al armar el encaje.

- Garantía limitada de un año.
- Se recomienda controlar en intervalos regulares el grado de desgaste de la cuerda lanyard.
- Apto hasta para elevados niveles de actividad (K3)
- Peso límite: 120kg (265lbs)

# ICELOCK™ lanyard 4H 234

*ITALIANO*

L-234000

**CONTENUTO**

L-292011 Unità di Chiusura 4-Fori con Guida (senza Meccanismo di Innesto).
L-292118 Unità Utensile Delrin.
L-292125 Anello di Laminazione/Termoplastico (Lam/Term).
L-292127 Pivot, lanyard.
L-292129 Vite Delrin.
L-292130 Bushing, lanyard.
L-293041 Vite M6x20.
L-293042 Vite M6x35.
L-392010 Bietta con fodera e rivetti.
L-393012 Fodera di Corda 40cm.
L-392016 Maniglia di tiraggio, corda lanyard.
L-392018 Corda Lanyard con vite di connessione.
L-392117 Gomito, corda lanyard.

**LAMINAZIONE**

I. Appiattire (1) l'estremità distale abbastanza da permettere di attaccare al centro il corpo Delrin (2) con i quattro chiodi (3).
II. Applicare la sacca interna PVA. Tirare attraverso il foro centrale dell'anello di alluminio (4). Allargare la sacca dal foro centrale e attaccare l'anello usando la vite Delrin (5), sigillando la sacca PVA durante questa operazione. Assicurarsi che la freccia (6) sull'anello di alluminio sia posizionata in direzione AP o ML. Ricoprire le quattro viti distanziatrici (7) e la vite Delrin con un agente di sgancio.
III. Legare il materiale accumulato. Legarlo tutto, tranne il primo strato, oltre l'anello di alluminio. Assicurarsi che il materiale laminato sia spesso perlomeno 6mm (8) all'estremità distale e che le quattro viti distanziatrici siano collocate in modo uniforme nel materiale.
IV. Applicare la sacca esterna PVA e finire la laminazione.
V. Stringere con attenzione l'estremità distale fino a mostrare la capocchia delle viti distanziatrici. NON andare più in profondità!

VI. Rimuovere le viti distanziatrici e attaccare il Corpo di Chiusura (9) con le quattro viti lunghe svasate (10). Usare la Locktite 425 e avvitarle fino a 12Nm (9ft.lbs).

**TERMOPLASTICA**

VII. Appiattire (1) l'estremità distale abbastanza da permettere di attaccare al centro il corpo Delrin (2) con i quattro chiodi (3).

VIII. Partendo dal bordo del corpo Delrin, fare un piccolo foro con un trapano per l'intera lunghezza del vostro calco fino alla base. Questo consente il massimo spazio all'estremità distale.

IX. Attaccare l'anello di alluminio (4) al corpo Delrin usando la vite Delrin (5). Assicurarsi che la freccia (6) sull'anello di alluminio sia posizionata in direzione AP o ML.

X. Formare la termoplastica a sottovuoto. Assicurare un'adeguata formazione intorno all'anello di alluminio. E' importante che la termoplastica sia spessa perlomeno 6mm (8) all'estremità distale.

XI. Stringere con attenzione l'estremità distale fino a mostrare la capocchia delle viti distanziatrici. NON andare più in profondità!

XII. Rimuovere le viti distanziatrici (7) e attaccare il Corpo di Chiusura (9) con le 4 viti lunghe svasate (10). Usare la Locktite 425 e avvitarle fino a 12Nm (9ft.lbs).

**COMPONENTI LANYARD**

XIII. Accorciare il Gomito (11) per ottenere la lunghezza desiderata e incollarlo nella Boccola (12) con la Locktite 425.

XIV. Trovata la posizione corretta per la Bietta (13), trapanare due fori di 3mm (1/8") e rivettarla alla cuffia.

XV. Tagliare la Fodera della Corda (14) alla lunghezza desiderata. Incollarla al Gomito e alla cuffia nella posizione corretta, usando la Locktite 425.

**POSIZIONAMENTO DELL'ASTA DI RINFORZO (Figura C)**

(16) Sbloccata

(17) Chiusa

**Importante:** Fare un nodo nel (15) Cordone Lanyard per evitare che inavvertitamente venga spinto dentro il canale.

**Avviso:** Si può adoperare una Maniglia di Tiraggio (non visibile nel diagramma) per ottenere una presa più sicura nel Cordone Lanyard, quando si infila la cuffia.

- 1 anno di garanzia (limitata)
- Si raccomanda di verificare regolarmente il Cordone Lanyard per controllarne l'usura.
- Livello di attività fino a "alto" (K3)
- Limite di peso: 120 Kg (265 lbs)

# ICELOCK™ snor 4H 234

*DANSK*

L-234000

## INDHOLD

L-292011 Låsehus , 4 hullers med styring (uden koblingsmekanisme).
L-292118 Delrin værktøjslegeme.
L-292125 Lam/Term Ring.
L-292127 Pivot, lanyard.
L-292129 Delrin skrue.
L-292130 Bushing, lanyard.
L-293041 Skrue M6x20.
L-293042 Skrue M6x35.
L-392010 Klampe med overtræk og nitter.
L-393012 Snorkanal 40 cm.
L-392016 Trækhåndtag, snor.
L-392018 Snor med fastgørelsesskrue.
L-392117 Albue, snor.

## LAMINERING

I. Plan (1) den distale ende tilstrækkeligt til at kunne placere Delrin styringen (2) centralt med fire søm (3).
II. Påsæt den indre PVA pose. Træk den gennem midterhullet i aluminumringen (4). Spred posen ud væk fra midterhullet og påsæt ringen ved hjælp Delrin skruen (5), så PVA posen derved kommer til at slutte helt tæt. Det skal påses at pilen (6) på aluminumringen flugter med AP eller ML retnningen. Dæk de fire afstandsskruer (7) og Delrin skruen med et løsemiddel.
III. Bind lamineringsmaterialet på. Bind alle lagene undtagen det første over aluminumringen. Påse at lamineringsmaterialet er mindst 6mm tykt (8) ved den distale ende og at de fire afstandsskruer er ligeligt dækket i materialet.
IV. Påsæt den yderste PVA pose og afslut lamineringen.
V. Den distale ende slibes akkurat så de fire afstandsskruers hoveder frigøres. Der må IKKE slibes dybere!

VI. Afstandsskruerne fjernes og låselegemet (9) fastgøres med de fire undersænkede skruer (10). Der anvendes LOCKTITE 425 og spændes til 12Nm.

**THERMOPLAST**

VII. Plan (1) den distale ende tilstrækkeligt til at kunne placere Delrin styringen centralt (2) med de fire søm (3).

VIII. Bor et lille hul med et trådbor fra hjørnet af Delrin styringen hele vejen gennem gibsmodellen til dens fundament. Dette sikrer maksimalt vakum i den distale ende.

IX. Fastgør aluminumringen (4) til Delrin styringen ved hjælp af Delrin skruen (5). Det skal påses at pilen (6) på aluminumringen flugter med AP eller ML retnningen.

X. Vakumform thermoplasten. Sørg for at materialet former sig pænt rundt om aluminiumringen. Det er vigtigt at thermoplasten er mindt 6mm tyk (8) ved den distale ende.

XI. Den distale ende slibes akkurat så de fire afstandsskruers hoveder frigøres. Der må IKKE slibes dybere!

XII. Afstandsskruerne (7) fjernes og låselegemet (9) fastgøres med de fire undersænkede skruer (10). Der anvendes LOCKTITE 425 og spændes til 12Nm.

**LANYARD KOMPONENTER**

XIII. Afkort albuen (11) til ønsket længde og lim den ind i bøsningen (12) med Loctite 425.

XIIV. Find den korrekte placering af klampen (13), bor to 3 mm huller og nit den på hylstret.

XV. Afpas snorkanalen (14) til ønsket længde. Lim den ind i albuen med Loctite 425 og til hylstret på rette sted.

**PLACERING AF LINELÅS (Billede C)**

(16) Åben

(17) Lukket

**Vigtigt:** Der knyttes en knude (15) på træksnoren for at forhindre den i uforvarende at blive trukket ind i kanalen.

**Bemærk:** Trækhåndtaget (ikke vist) kan benyttes til at opnå et godt greb om træksnoren når hylstret skal påføres.

- 1 års begrænset garanti
- Det anbefales at Lanyard snoren efterses regelmæssigt for slid.
- Klassificeret op til højaktivitetsniveau (K3)
- Vægtgrænse: 120kg

# ICELOCK™ lanyard 4H 234

*SVENSKA*

L-234000

## INNEHÅLL

L-292011 Kopplingshus 4-håls (utan kopplingsmekanism).
L-292118 Fixtur.
L-292125 Adapter för laminering/termoplast.
L-292127 Pivot, lanyard.
L-292129 Plastskruv.
L-292130 Bushing, lanyard.
L-293041 Skruv M6x20.
L-293042 Skruv M6x35.
L-392010 Linfäste med nitar.
L-393012 Linstyrning, 40cm.
L-392016 Dragverktyg.
L-392018 Lina med kopplingsskruv.
L-392117 Styrning.

## LAMINERING

I. Plana (1) gipsens distala ände tillräckligt för att centralt kunna fästa fixturen (2) med de 4 spikarna (3).

II. Applicera den inre PVA-bagen. Dra ut PVA-n genom centrumhålet på aluminiumplattan (4). Vik undan PVA-n från hålet och lås plattan på plats med plastskruven (5). Genom att skruva i plastskruven förseglas även PVA-n. Försäkra Dig om att pilen (6) på alu-plattan pekar i ML eller AP riktning. Smörj de 4 distansskruvarna (7) samt plastskruven med släppmedel.

III. Lägg upp armeringsmaterialet och knyt av samtliga lager (utom det första) upp över alu-plattan. Försäkra Dig om att lamineringsmaterialet är minst 6 mm tjockt (8) vid den distala änden och att de 4 distansskruvarna är jämnt inbäddade i materialet.

IV. Applicera den yttre PVA-bagen och avsluta lamineringen.

V. Slipa den distala änden noggrant så att distansskruvarnas skallar exponeras. SLIPA INTE LÄNGRE ÄN DETTA!

VI. Avlägsna distansskruvarna och fäst kopplingshuset (9) med de långa försänkta skruvarna (10). Använd LOCKTITE 425 och dra till 12Nm.

**TERMOPLAST**

VII. Plana (1) gipsens distala ände tillräckligt för att centralt kunna fästa fixturen (2) med de 4 spikarna (3).

VIII. Med början vid fixturens kant borras ett litet hål med trådborr genom hela gipsen till dess proximala ände. Detta görs för att säkra optimalt vacuum vid distala änden vid termoformningen.

IX. Fäst aluminiumplattan (4) mot fixturen med hjälp av plastskruven (5). Försäkra Dig om att pilen (6) på alu-plattan pekar i ML eller AP riktning.

X. Dra termoplasthylsan och vacuumforma. Säkerställ bra formning run t alu-plattan. Det är viktigt att termoplasten är minst 6 mm tjock (8) i den distala änden. Vacuum form the thermoplastic. Ensure proper forming around the aluminum ring.

XI. Slipa den distala änden noggrant så att distansskruvarnas skallar exponeras. SLIPA INTE LÄNGRE ÄN DETTA!

XII. Avlägsna distansskruvarna (7) och fäst kopplingshuset (9) med de 4 långa, försänkta skruvarna (10). Använd LOCKTITE 425 och dra till 12Nm.

**KOMPONENTER FÖR LINKOPPLING**

XIII. Korta av linstyrningen (11) ttill önskad längd och limma fast den mot bussningen (12) med Loctite 425.

XIV. Välj position för linlåset (13), borra två 3 mm's hål, och nita fast linlåset med bifogade nitar.

XV. Trimma linstyrningen (14) till önskad längd och limma fast i den vinklade linstyrningen i önskat läge med Loctite 425.

**PLACERING AV LINLÅS (Bild C)**

(16) Öppen

(17) Låst

**Viktigt:** Slå en knut (15) på linan för att undvika att den av misstag dras ut genom kanalen.

**Observera:** Draghandtaget (ej på bild) kan användas för att få ett bättre grepp på linan vid påtagning av protesen.

- Ett års begränsad garanti
- Vi rekommenderar att linan kontrolleras regelbundet för slitage.
- Klassificerad upp till hög aktivitetsnivå (K3).
- Weight limit: 120kg (265lbs)

# ICELOCK™ lanyard 4H 234

*NEDERLANDS*

L-234000

**INBEGREPEN**

L-292011 slot romp, 4-gats, met geleider (zonder koppelingsmechanisme).
L-292118 Delrin gereedschap.
L-292125 lam/therm ring.
L-292127 Pivot, lanyard.
L-292129 Delrin schroef.
L-292130 Bushing, lanyard.
L-293041 schroef M6x20.
L-293042 schroef M6x35.
L-392010 Klamp met omhulsel en klinknagels.
L-393012 Koordomhulsel 40 cm.
L-392016 Trekhandvat, koord.
L-392018 Koord met bevestigingsschroef.
L-392117 Elleboog, koord.

**LAMINERING**

Maak het distale einde plat genoeg om het Delrin hulpstuk , met de vier spijkers (3) centraal te bevestigen. Doe de binnenste PVA zak er in. Trek deze door het centrale gaatje van de aluminium ring (4). Waaier de zak uit, weg van het centrale gaatje, en maak de ring vast, met gebruik van de Delrin schroef (5), waarbij U tegelijkertijd de PVA zak afsluit. Verzeker u ervan dat de pijl (6) op de aluminium ring op lijn ligt in de AP of ML richting. Bedek de vier spatiëerschroeven (7) en de Delrin schroef met een losmaakmiddel.

Maak uw lay-up materiaal vast. Maak alles behalve de eerste laag buiten de aluminium ring vast. Verzeker u ervan dat het laminerings materiaal aan het distale einde tenminste 6 mm dik is (8), en dat de vier spatiëerschroeven gelijkmatig zijn ingebed in het materiaal.

Maak de buitenste PVA zak vast en maak de laminering af.

Schaaf het distale einde precies genoeg af om de koppen van de spatiëerschroeven bloot te leggen. Ga BESLIST NIET dieper! Vewijder de spatiëerschroeven en maak het Lock Body (sluitingslichaam) (9) vast met de vier lange, verzonken schroeven (10). Gebruik LOCKTITE 425 en draai vast tot 12 Nm (9 ft.lbs).

## THERMOPLASTISCH

Maak het distale einde plat genoeg om het Delrin hulpstuk met de vier spijkers (3) centraal te bevestigen. Beginnend aan de rand van het Delrin hulpstuk, maakt u een klein gaatje, met een draadboor, door de volle lengte van het plastic model tot aan de basis. Dit zorgt voor een maximaal vacuum aan het distale einde.

Maak de aluminium ring (4) vast aan het Delrin hulpstuk met gebruik van de Delrin schroef (5). Verzeker u ervan dat de pijl (6) op de aluminium ring op lijn ligt in de AP of ML richting.

Vacuum-vorm het thermoplastic. Verzeker u ervan dat het correct rondom de aluminium ring gevormd is. Het is belangrijk dat het thermoplastic aan het distale einde tenminste 6 mm dik (8) is.

Schaaf het distale einde precies genoeg af om de koppen van de spatiëerschroeven bloot te leggen. Ga BESLIST NIET dieper! Vewijder de spatiëerschroeven en maak het Lock Body (sluitingslichaam) (9) vast met de vier lange, verzonken schroeven (10). Gebruik LOCKTITE 425 en draai vast tot 12 Nm (9 ft.lbs).

## LANYARD ONDERDELEN

Verkort de elleboog (11) tot de gewenste lengte en lijm deze in de voering (12) met Locktite 425. Zoek de corresponderende positie voor de klamp (13), maak twee gaatjes van 3 mm (1/8") en nagel hem aan de socket vast. Verkort het koordomhulsel (14) tot de gewenste lengte. Lijm het in de elleboog vast met Locktite 425, en op de juiste plaats aan de socket.

## PLAATSING VAN DE KLAMP (Afbeelding C)

(16) Losgemaakt

(17) Gesloten

**Belangrijk:** Maak een knoop in (15) het Lanyard koord, om te voorkomen dat het per ongeluk in het kanaal getrokken wordt.

**Let op:** Het trekhandvat (niet op de afbeelding getoond) kan gebruikt worden om een steviger greep op het Lanyard koord te krijgen, wanneer de socket aangedaan wordt.

- 1 jaar beperkte garantie.
- Het wordt aanbevolen dat het Lanyard koord regelmatig op slijtage wordt gecontroleerd.
- Geclassificeerd tot een hoog activiteitsniveau (K3)
- Gewichtslimiet: 120 kg (265 lbs) oab/15.05.00

# Kit de cabos ICELOCK™ 4H234

*PORTUGUÊS*

L-234000

**CONTEÚDO**

| | |
|---|---|
| L-292011 | Dispositivo de Fixação de 4 orifícios, com guia (sem Mecanismo de Engate). |
| L-292118 | Dispositivo Delrin. |
| L-292125 | Anilha laminação/termoplástico. |
| L-292127 | Pivot, lanyard. |
| L-292129 | Parafuso Delrin. |
| L-292130 | Bushing, lanyard. |
| L-293041 | Parafuso M6x20. |
| L-293042 | Parafuso M6x35. |
| L-392010 | Pinça com cobertura (revestimento) e rebites. |
| L-393012 | Revestimento do Cordão 40cm. |
| L-392016 | Puxador, cabo. |
| L-392018 | Cordão do kit de cabos com parafuso de fixação. |
| L-392117 | Cotovelo, cabo. |

**LAMINAGEM**

I. Alise (1) a extremidade distal o suficiente para permitir fixar de uma forma central o corpo do dispositivo Delrin (2) com os quatro pregos (3).

II. Aplique o PVA interno. Puxe-o através do orifício central da anilha de alumínio (4). Alargue o saco, afastando-o do orifício central e fixe a anilha por meio do parafuso Delrin (5), selando simultaneamente o saco de PVA. Certifique-se de que a seta (6) na anilha de alumínio está alinhada na direcção AP ou ML. Cubra os quatro parafusos separadores (7) e o parafuso Delrin com um agente deslizante.

III. Fixe a malha. Depois da anilha de alumínio, todas as camadas, excepto a primeira, devem ficar fixas. Certifique-se de que o material de laminagem tem pelo menos 6 mm de espessura (8) na extremidade distal, e de que os quatro parafusos separadores se encontram uniformemente introduzidos no material.

IV. Aplique o saco exterior de PVA e termine a laminagem.

V. Rectifique a extremidade distal cuidadosamente, por forma a deixar à vista a cabeça dos quatro parafusos separadores. NÃO vá mais além do que isso!

VI. Retire os quatro parafusos separadores, e fixe o Dispositivo de Fixação (9), utilizando os quatro parafusos escareados compridos (10). Aplique LOCKTITE 425 e aperte com 12Nm (9 libras/pé).

**TERMOPLÁSTICO**

VII Alise (1) a extremidade distal o suficiente para permitir fixar de uma forma central o corpo do dispositivo Delrin (2) com os quatro pregos (3).

VIII. Começando na extremidade do corpo do dispositivo Delrin, faça um pequeno furo com uma broca de arame através de todo o comprimento do modelo de gesso, até à base do mesmo. Deste modo, assegura-se o máximo de vácuo possível na extremidade distal.

IX. Fixe a anilha de alumínio (4) ao corpo do dispositivo Delrin utilizando o parafuso Delrin (5). Certifique-se de que a seta (6) na anilha de alumínio está alinhada na direcção AP ou ML.

X. Molde o termoplástico a vácuo. Assegure-se de que este fica correctamente moldado à volta da anilha de alumínio. É importante que o termoplástico tenha pelo menos 6mm de espessura (8) na extremidade distal.

XI. Rectifique a extremidade distal cuidadosamente, por forma a deixar à vista a cabeça dos quatro parafusos separadores. NÃO vá mais além do que isso!

XII. Retire os quatro parafusos separadores(7), e fixe o Dispositivo de Fixação (9), utilizando os quatro parafusos escareados compridos (10). Aplique LOCKTITE 425 e aperte com 12Nm (9 libras/pé)

**COMPONENTES DO KIT DE CABOS**

XIII. Corte o Canto/cotovelo (11) no comprimento desejado e cole-o ao Casquilho (12) com Loctite 425.

XIV. Determine a posição correcta para a Braçadeira (13), faça dois furos de 3mm (1/8''), e fixe-a ao encaixe, por rebitagem.

XIV. Corte o Revestimento do Cordão no comprimento desejado (14). Cole-o com Loctite 425 ao canto/cotovelo e ao encaixe, no sítio certo.

**POSIÇÃO DO GRAMPO (Imagem C)**

(16) Destrancado

(17) Trancado

**Importante:** Dê um nó no (15) Cordão para evitar que deslize inadvertidamente para dentro do tubo.

**Nota:** A alavanca (não representada no esquema) pode ser utilizada para agarrar mais firmemente o cordão quando é colocado o encaixe.

- 1 ano de garantia limitada
- Recomenda-se que seja verificado regularmente, a fim de determinar se está ou não gasto.
- Próprio para aplicação até níveis elevados de actividade (K3).
- Limite de peso: 120 kg (265 lbs)

**Ossur International Markets**
Grjothals 5
110 Reykjavik, Iceland
Tel: +354 515 1399
Fax: +354 515 1370
international@ossur.com

**Ossur North America**
27412 Aliso Viejo Parkway
Aliso Viejo, CA 92656
Tel: +800 233 6263
Tel: +949 362 3883
Fax: +949 362 3888
ossurusa@ossur.com

**Ossur Europe**
P.O. Box 120
5690 AC Son en Breugel
The Netherlands
Tel: 00800 3539 3668
Tel: +31 499 462840
Fax: +31 499 462841
saleseurope@ossur.com

**Ossur Nordic**
Salagatan 16a
P.O. Box 67
751 03 Uppsala
Sweden
Tel: +46 1818 2200
Fax: +46 1818 2218
info@ossur.com

**Ossur Europe**
Kundenservice Deutschland
Reiherweg 5
50259 Pulheim
Germany
Tel: +49 (0)2238 30 58 50
Fax: +49 (0)2238 30 58 01
info-deutschland@ossur.com

CE

**Ossur Head Office**
Grjothals 5
110 Reykjavik, Iceland
Tel: +354 515 1300
Fax: +354 515 1366
mail@ossur.com